ecosoft

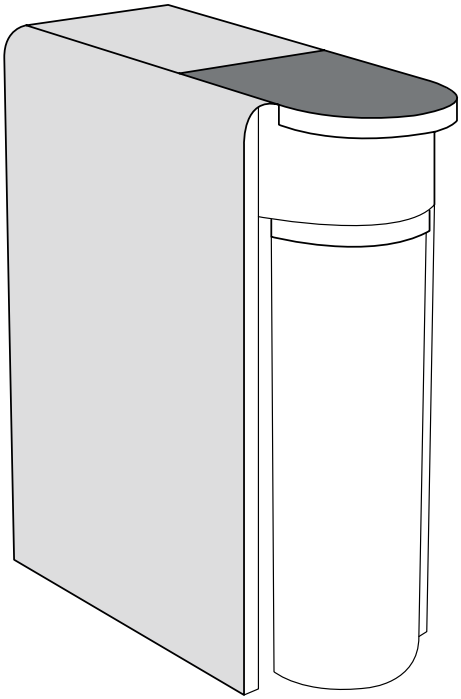

CROSS SOLO

DIRECT FLOW REVERSE OSMOSIS FILTER

EN INSTALLATION AND FIRST START-UP GUIDE
UA ІНСТРУКЦІЯ З МОНТАЖУ ТА ПЕРШОГО ЗАПУСКУ
PL INSTRUKCJA INSTALACJI I PIERWSZEGO URUCHOMIENIA
ES INSTALACIÓN Y PRIMER PUESTA EN MARCHA

CONTENT

INSTALLATION AND FIRST START-UP

WARNINGS 3

SUPPLY WATER QUALITY REQUIREMENTS 4

UNPACKING AND INSPECTION 5

PREPARATION FOR INSTALLATION 6

INSTALL FEED WATER CONNECTION 7

INSTALLATION OF THE LEAK SENSOR 10

DRAIN CONNECTION 11

DRINKING FAUCET CONNECTION 13

FIRST FILTER START-UP 15

CARTRIDGE REPLACEMENT GUIDE

REMOVING THE USED CARTRIDGE 18

INSTALLING THE NEW CARTRIDGE 19

FILTER STARTUP 19

INSTALLATION AND FIRST START-UP

1 WARNINGS

1 **Input Water:** Connect only to a cold water supply that is free of chlorine and sediment impurities. Refer to the CROSS Solo filter manual for detailed water requirements.
2 **Installation:** Ensure all connections are securely tightened.
3 **Pressure Regulator:** A pressure regulator must be installed before the system. Recommended pressure: 1–4 bar.
4 **Electrical Safety:** Connect the adapter only to a grounded outlet. Do not use the filter with a damaged power cable.
5 **Monitoring:** Monitor the system for leaks during the first 8 hours after installation.
6 **Maintenance:** Replace cartridges every 12 months. Replacement frequency may vary depending on water quality and usage intensity.
7 **Usage:** The filter is designed exclusively for purifying drinking water.
8 **Warranty:** Failure to comply with these guidelines may void the warranty.

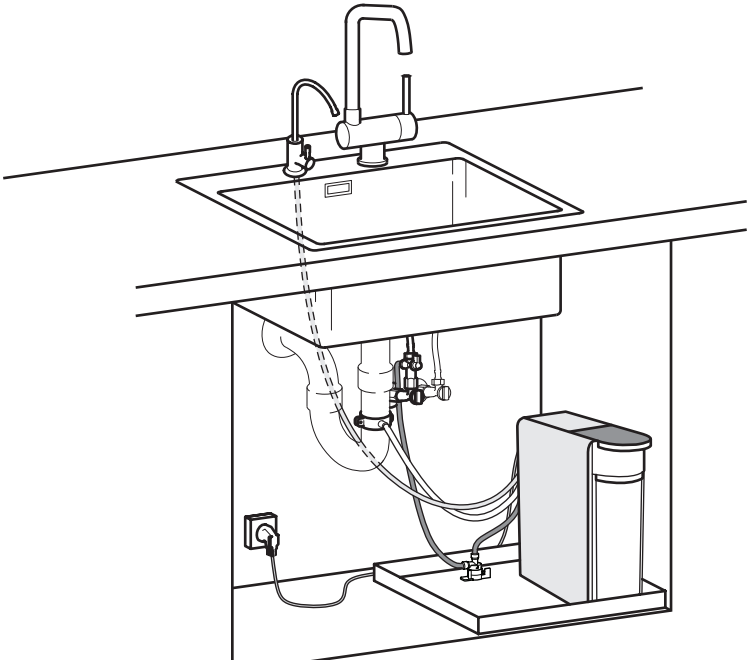

2 SUPPLY WATER QUALITY REQUIREMENTS

Index	Value**
pH	6.5-8.5
TDS	max 1000 mg/L
Hardness	300 mg $CaCO_3$/L (max 20*dH)
Free chlorine	max 0.01 mg/L***
Iron	max 0.3 mg/L

Index	Value**
Manganese	max 0.1 mg/L
Chemical oxygen demand	max 5 mg O_2/L
Total bacterial count (TBC)	max 50 CFU/mL
E. coli titer	max 3
Turbidity	max 3.5 NTU

Do not use this filter with microbiologically unsafe water or water of unknown quality unless it has been adequately disinfected before or after filtration.

* If water supply does not meet the requirements, service life of membrane and/or pre-filter cartridges may be shortened.

** If your home is supplied with raw wellwater, perform laboratory test of your water before installing a reverse osmosis filter. If any of your water indices exceed the limit, consider using a water treatment system to correct supply water quality. Refer to water treatment specialists or companies for advice and proper equipment selection.

*** If the water quality requirements for free chlorine and turbidity exceed the requirements for the water supplied to the RO filter, it is recommended to install Ecosoft in-line filter FDPP3P0110/G118 with dual gradient PP sediment filter and activated carbon cartridge.

FDPP3P0110/G118

3 UNPACKING AND INSPECTION

1 Carefully unpack the system.
2 Inspect the contents for damage. Do not open the sealed component package.

Important: The manufacturer does not accept claims if the package is opened.

3 In case of missing parts or damage, contact the seller immediately.
4 If the product was damaged during transportation, contact the delivery company immediately.

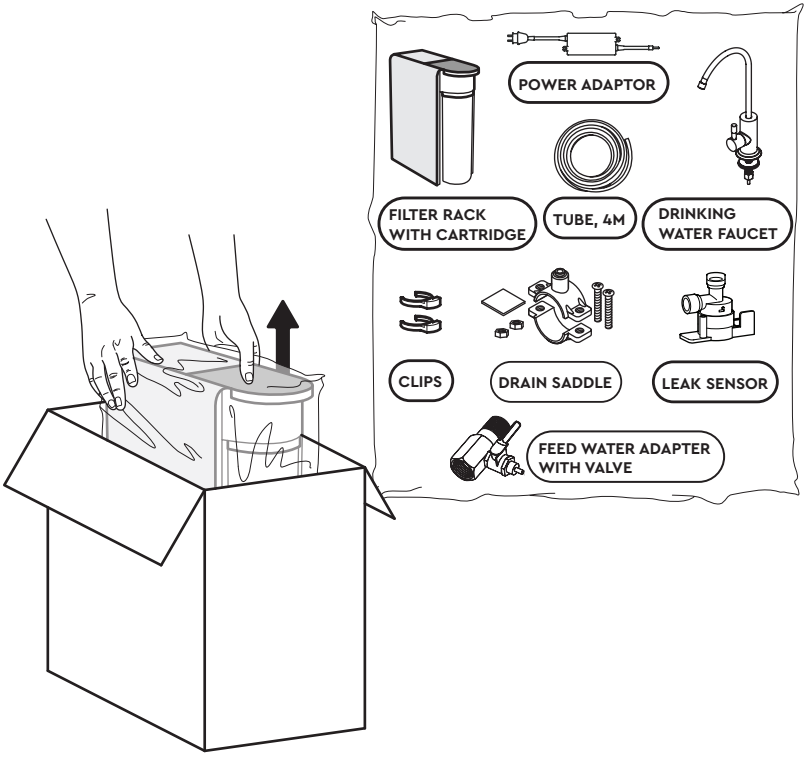

4 PREPARATION FOR INSTALLATION

1 Ensure you have all necessary tools and equipment, and the installation space is prepared.

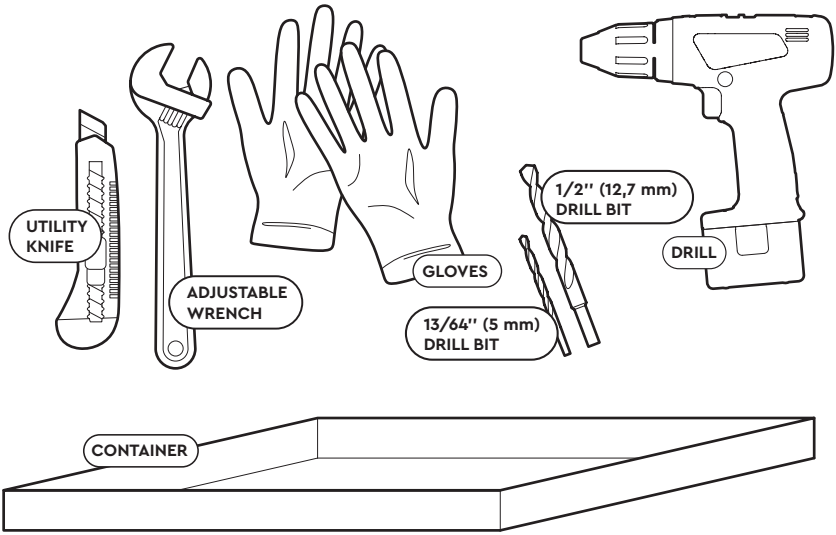

2 Carefully remove all protective plugs from the back panel of the filter.

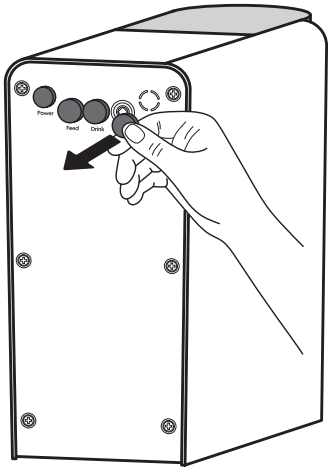

5 INSTALL FEED WATER CONNECTION

Ensure the filter is connected only to cold tap water.

1 Shut off the cold water valve at the entrance to the apartment and open the sink faucet to release pressure from the system. Then, close the faucet.

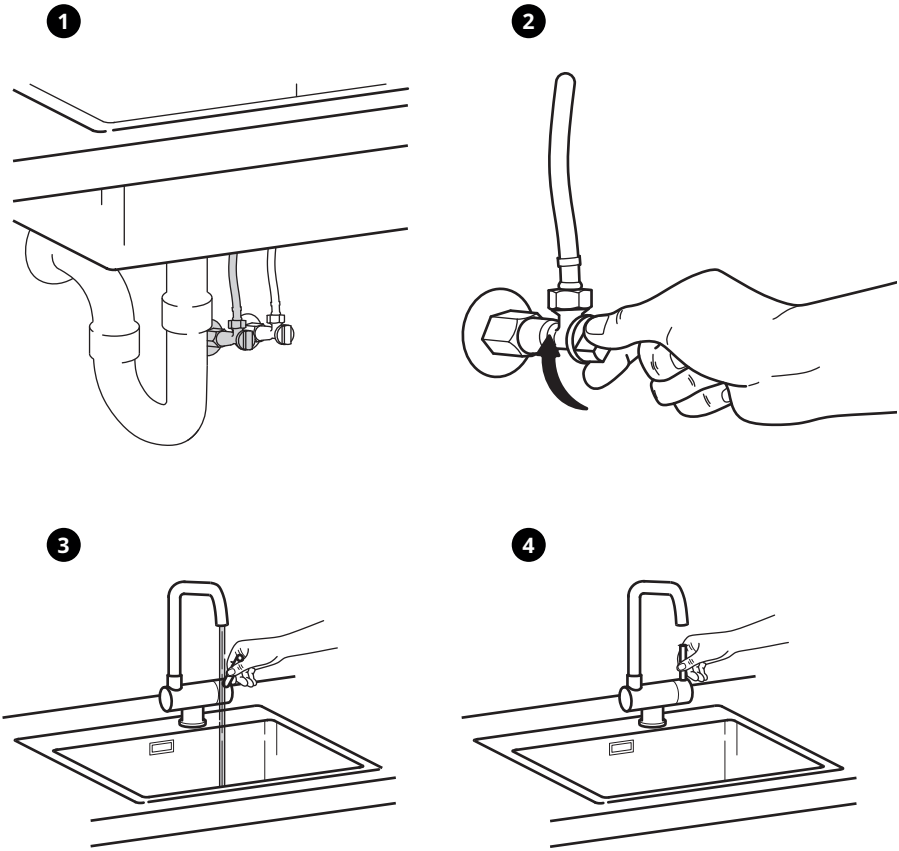

To connect to a 1/2” cold water feed line, it is sufficient to install a tee in the feed line.

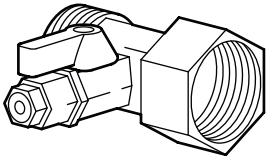

If you have a 3/8˝ connection, use the additional adapters included in the kit.

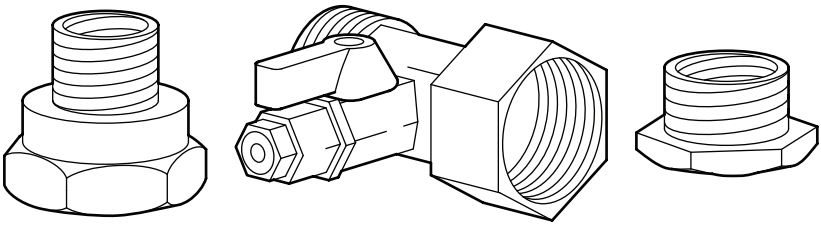

2 Install the feed water adapter in the cold water pipe.

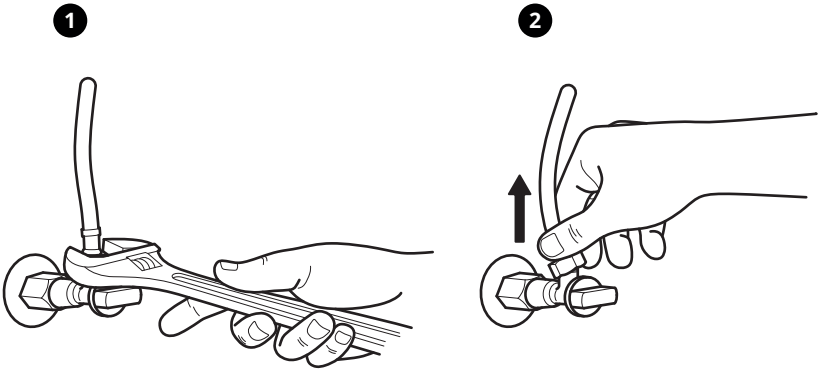

3 Tighten the nut by hand, then use a wrench for added security.

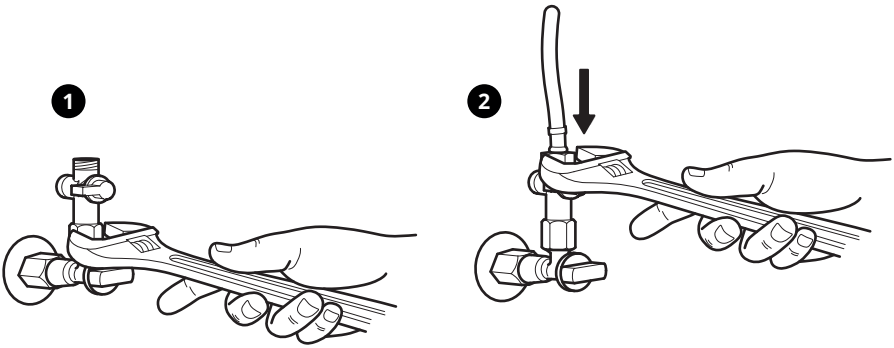

4 Cut the required length of the tubing, connect it to the feed water adapter and use fixing clip.

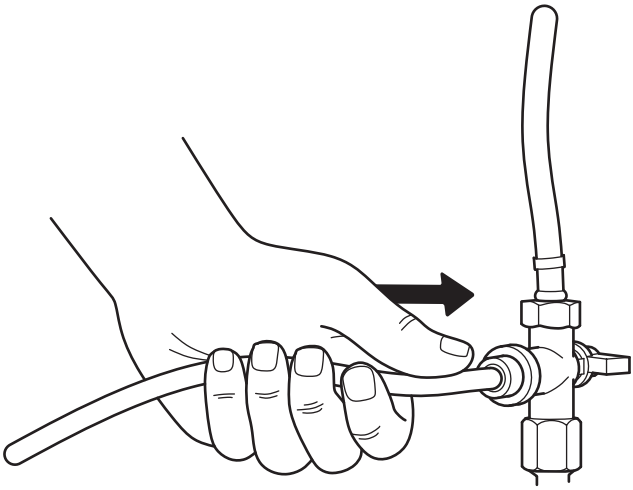

6 INSTALLATION OF THE LEAK SENSOR

1 Attach the adhesive stickers to the surface.
2 Install the leak detector element in the space marked.
3 Place the leak detector on the stickers.
4 Connect the tube from the feed water adapter to the sensor.
5 Cut the tube and connect it to the sensor.
6 Connect the tube to the «Feed» panel and secure the tube with the clips for reliable fixation.

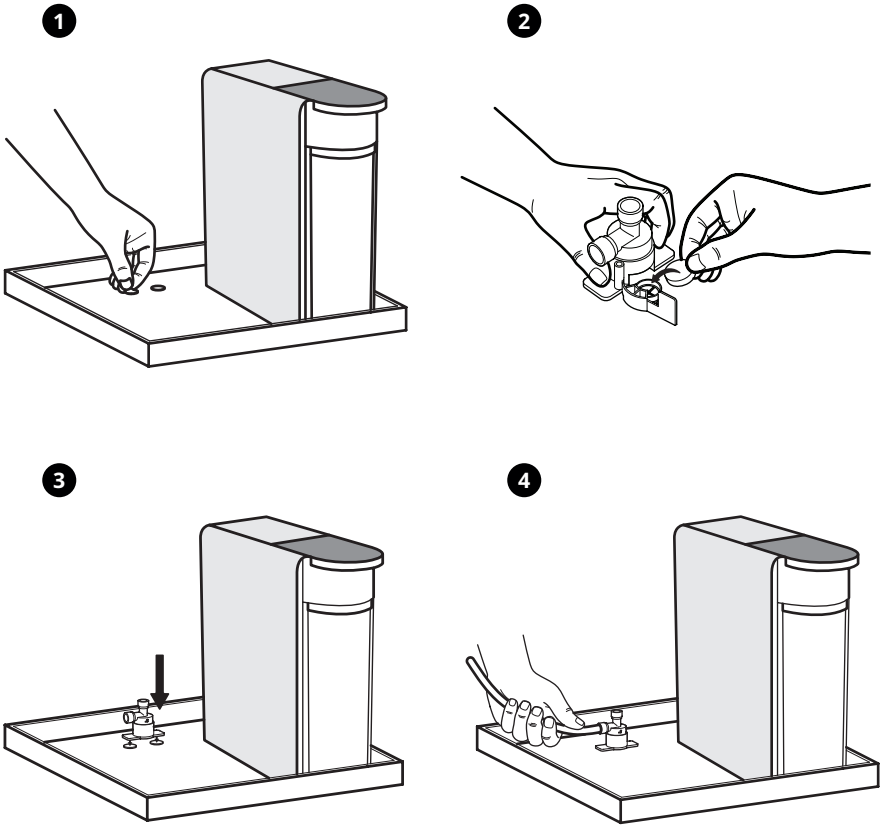

5

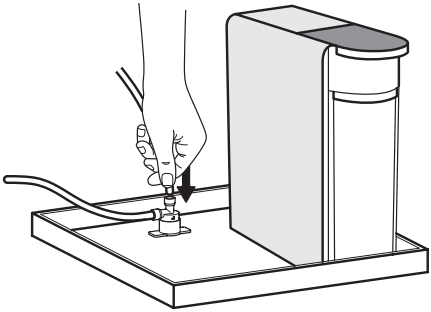

6

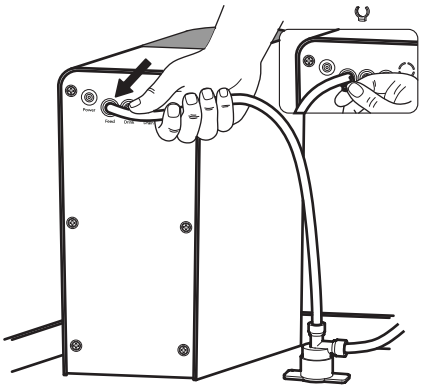

7 DRAIN CONNECTION

1 Drill a 5 mm hole in the drainpipe.
2 Install the sealing gasket with its adhesive side facing the pipe.
3 Attach the drain clamp, ensuring the hole in the pipe aligns with the clamp's fitting.
4 Tighten the clamp screws.
5 Insert the tube into the drain fitting.
6 Connect the tubing to the «Drain» port on the filter and secure it with a fixing clip.

1

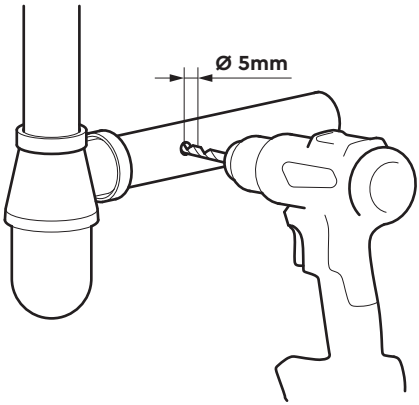

2

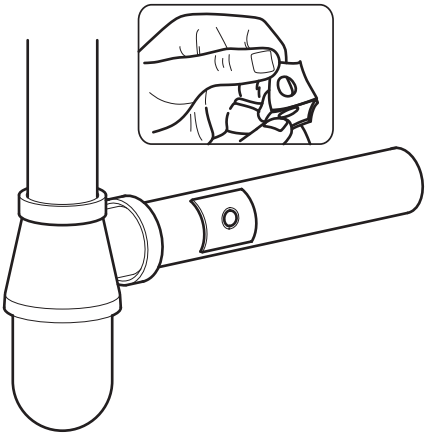

3

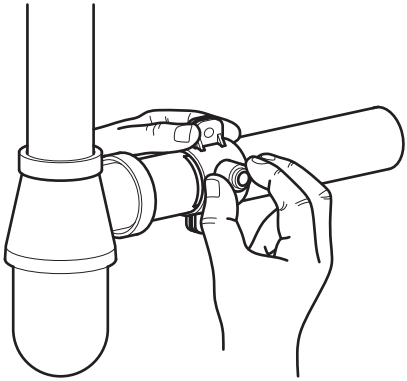

4

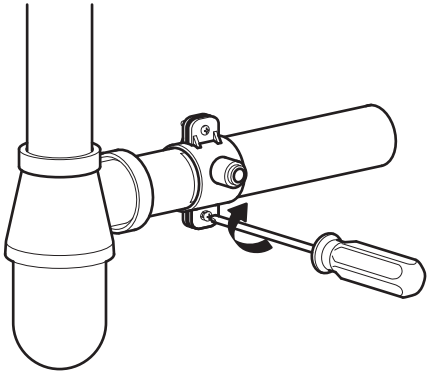

5

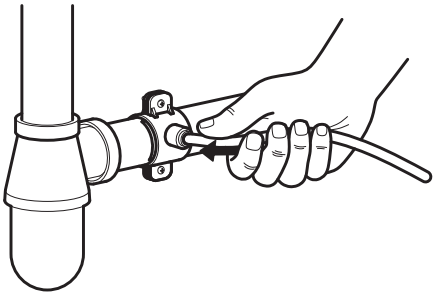

6

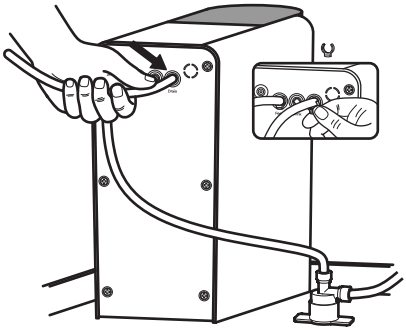

8 DRINKING FAUCET CONNECTION

1 Drill a 12.5 mm hole in the countertop or sink.
2 Assemble the faucet on the countertop or sink.

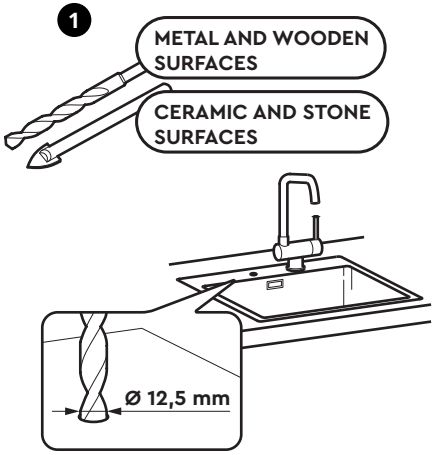

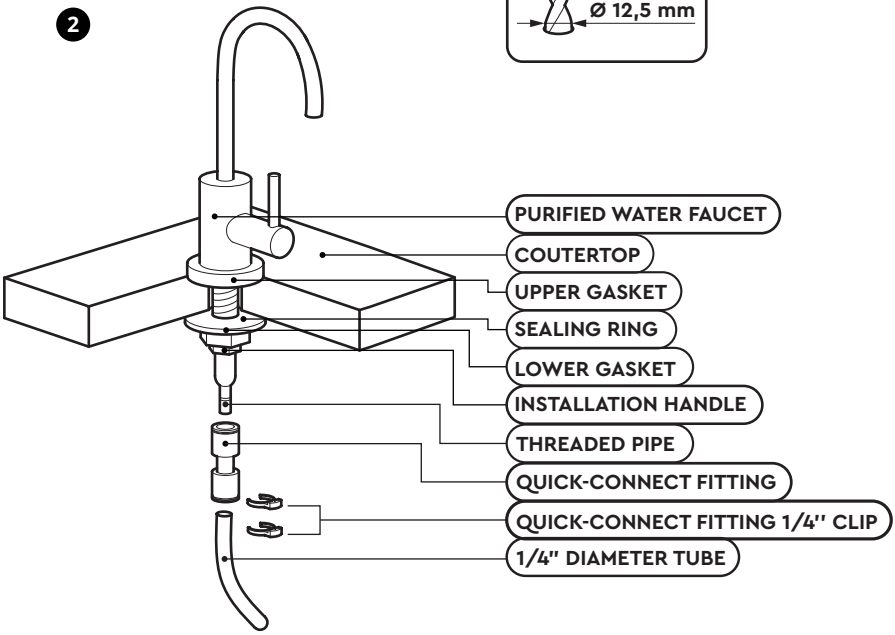

3 Insert the quick-connect fitting into the faucet pipe and secure it with a clip.

4 Cut the required length of tubing and insert it into the quick-connect fitting, securing it with a clip.

5 Connect the tubing to the «Drink» port on the connection panel and secure it with a fixing clip.

3

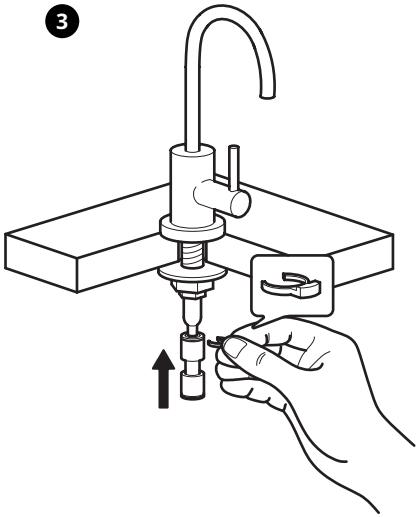

4

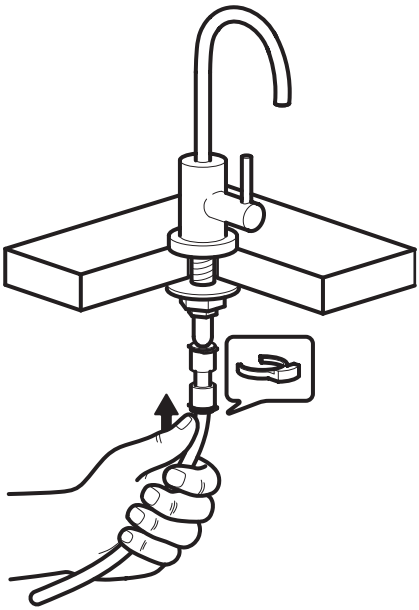

5

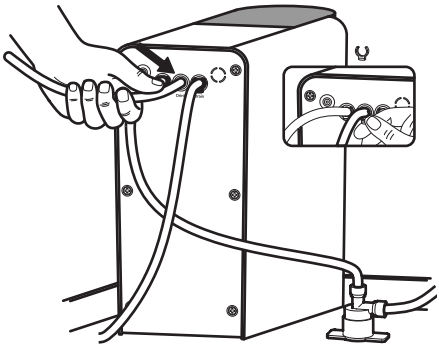

9 FIRST FILTER START-UP

1. Open the cold water supply valve.
2. Open the purified water facet.
3. Connect the power adapter to the power outlet on the connection panel. A short beep will sound, and three indicators will light up in blue. The filter will automatically flush for 18 seconds.
4. Flush the filter for an additional 10 minutes by opening the purified water facet. Indicators 1 and 3 will stay on, while indicator 2 will blink. After 10 minutes, close the purified water facet.
5. Check all connections for leaks by wiping them with a paper towel. Ensure that all tubing is securely connected.
6. Close the purified water facet and make sure the faucet is not leaking. The filter installation is complete.

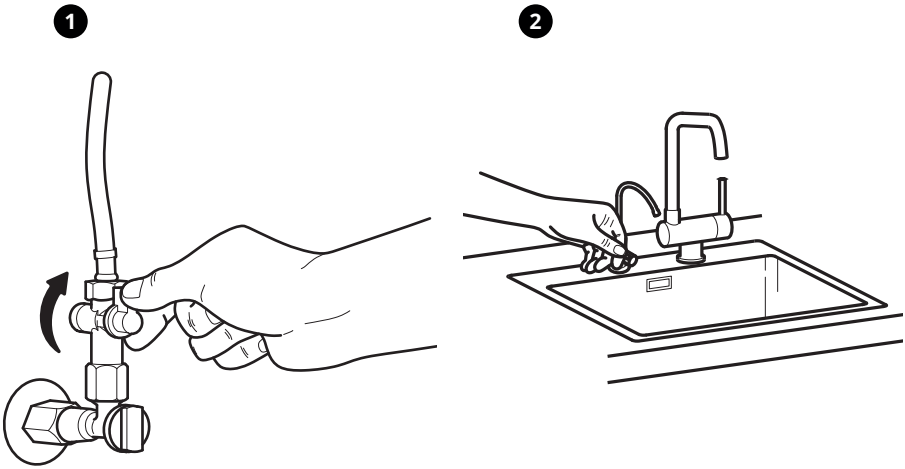

3

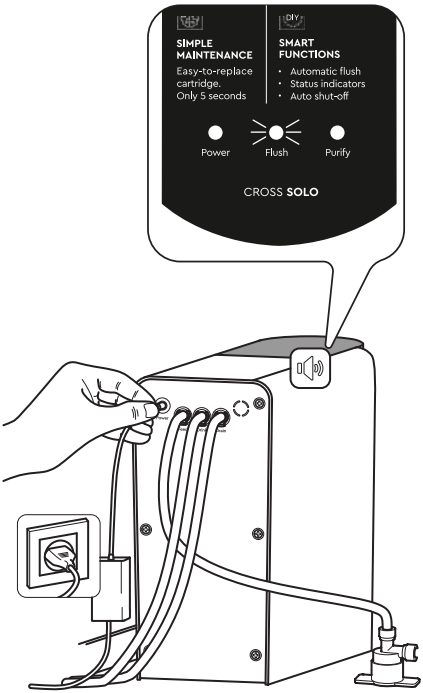
SIMPLE MAINTENANCE
Easy-to-replace cartridge.
Only 5 seconds
SMART FUNCTIONS
• Automatic flush
• Status indicators
• Auto shut-off
Power
Flush
Purify
CROSS SOLO

4

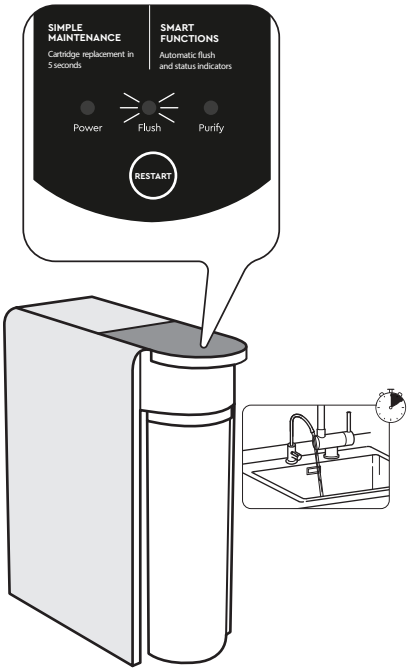
SIMPLE MAINTENANCE
Cartridge replacement in 5 seconds
SMART FUNCTIONS
Automatic flush and status indicators
Power
Flush
Purify
RESTART

5

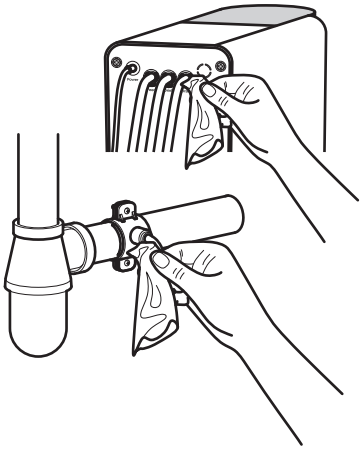

6

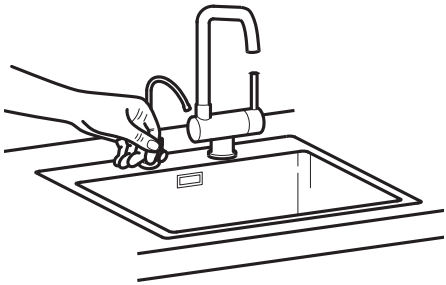

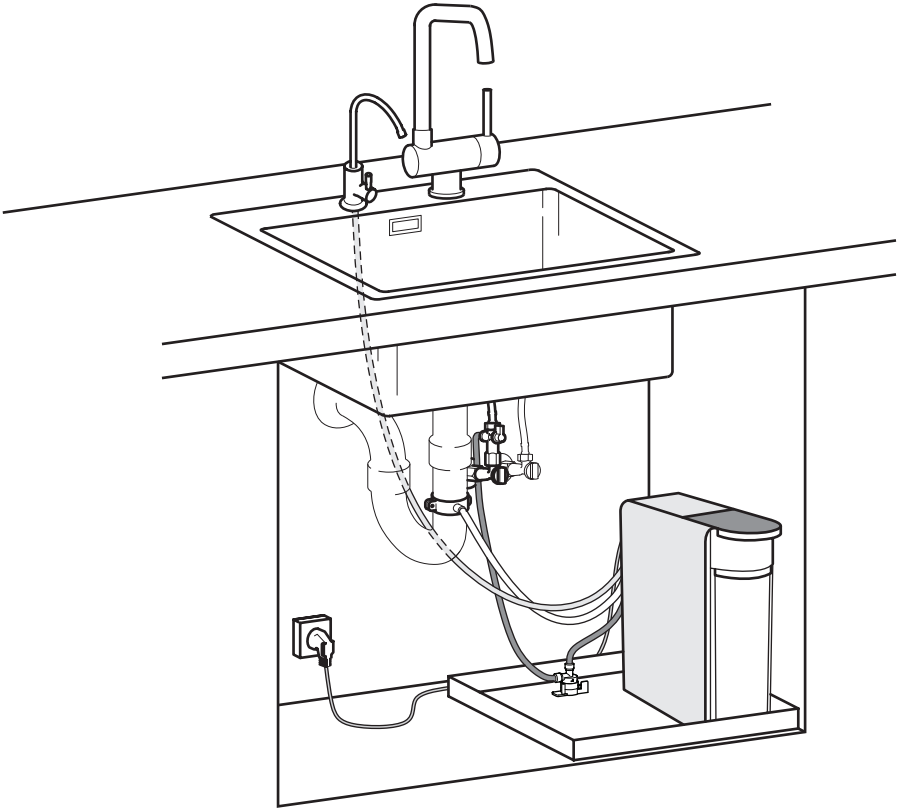

CARTRIDGE REPLACEMENT GUIDE

Before starting:
1. Close the cold water valve at the system inlet.
2. Unplug the filter by disconnecting the power adapter.

1 REMOVING THE USED CARTRIDGE

1 Open the safety lock.

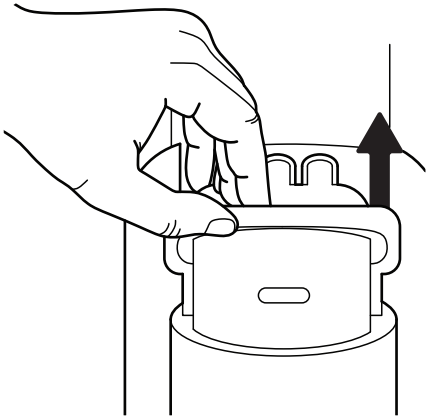

2 Remove the used cartridge and dispose of it properly.

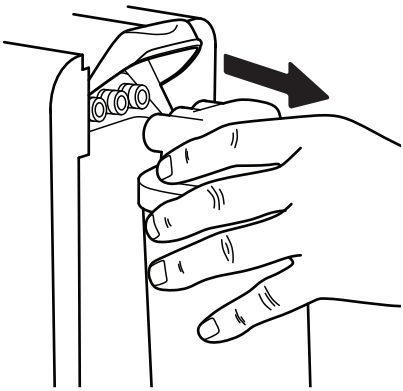

2 INSTALLING THE NEW CARTRIDGE

1 Unpack the new cartridge.
2 Remove the protective caps (if present).
3 Insert the cartridge fully into the slot.
4 Secure the cartridge and close the safety lock.

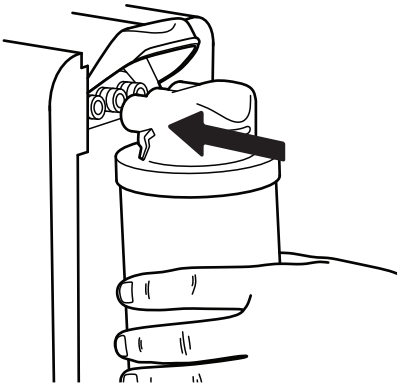

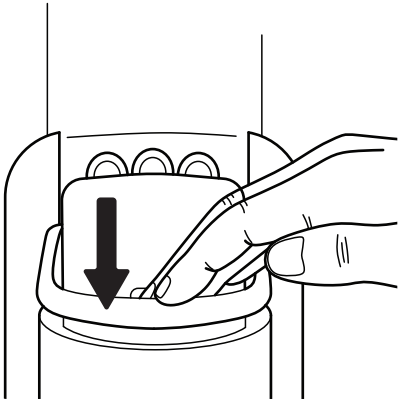

3 FILTER STARTUP

1 Open the cold water supply valve.
2 Open the purified water facet.

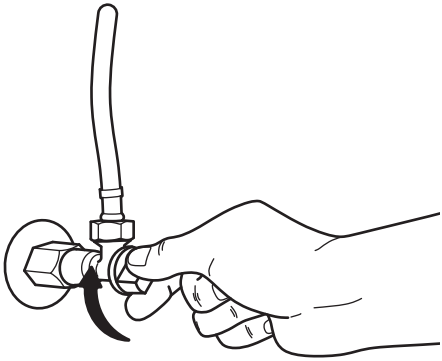

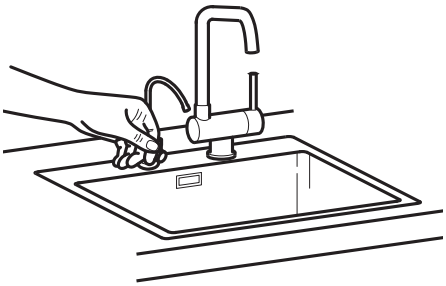

3 Connect the power adapter to the power outlet on the connection panel. A short beep will sound, and three indicators will light up in blue. The filter will automatically flush for 18 seconds.

4 Rinse the filter for a further 10 minutes by opening the purified water faucet. Indicators 1 and 2 will remain on and indicator 3 will flash. After 10 minutes, close the purified water faucet

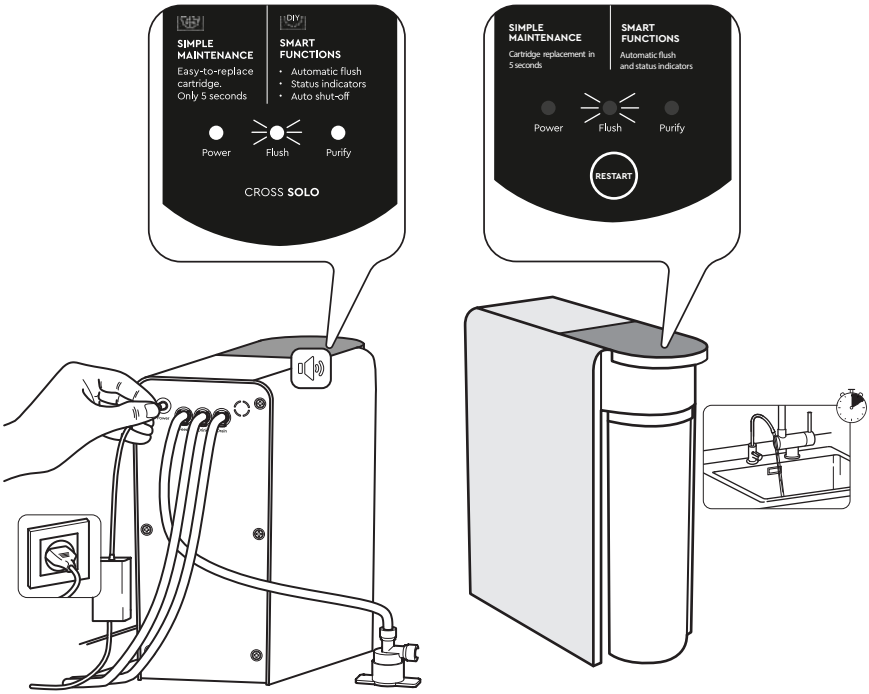

5 Check all connections for leaks by wiping them with a paper towel. Ensure that all tubing is securely connected.

6 Close the purified water faucet.

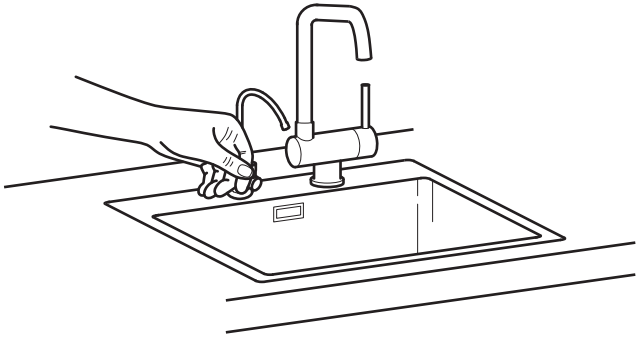

7 Cartridge replacement is complete. Your filter is now ready for use!

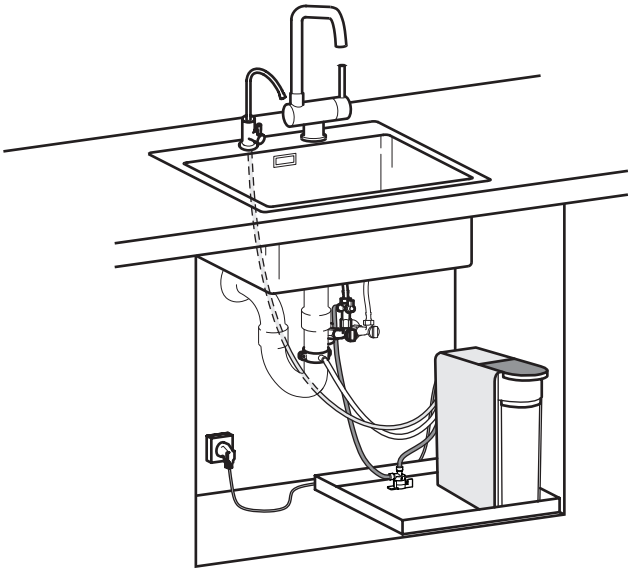

Attention: We recommend pouring the first two morning glasses down the drain or using them to water your flowers, as purified water after overnight non-operating may have slightly higher levels of dissolved substances due to natural membrane diffusion.

ЗМІСТ

МОНТАЖ ТА ПЕРШИЙ ЗАПУСК

ЗАСТЕРЕЖЕННЯ **23**

ВИМОГИ ДО ЯКОСТІ ВОДИ **24**

РОЗПАКУВАННЯ ТА ПЕРЕВІРКА **25**

ПІДГОТОВКА ДО ВСТАНОВЛЕННЯ ФІЛЬТРА **26**

ПІДКЛЮЧЕННЯ ВХІДНОЇ ВОДИ **27**

ВСТАНОВЛЕННЯ ДАТЧИКА ПРОТІКАННЯ . **30**

ПІДКЛЮЧЕННЯ ДРЕНАЖУ **31**

ПІДКЛЮЧЕННЯ ПИТНОГО КРАНА **33**

ПЕРШИЙ ЗАПУСК ФІЛЬТРА **35**

ЗАМІНА КАРТРИДЖА

ВИДАЛЕННЯ ВІДПРАЦЬОВАНОГО КАРТРИДЖА **38**

ВСТАНОВЛЕННЯ НОВОГО КАРТРИДЖА **39**

ЗАПУСК ФІЛЬТРА **39**

МОНТАЖ ТА ПЕРШИЙ ЗАПУСК

1 ЗАСТЕРЕЖЕННЯ

1 **Вхідна вода:** Підключайте лише до холодної водопровідної води, яка не містить хлору та механічних домішок. Ознайомтеся з вимогами в інструкції до фільтра CROSS Solo.
2 **Монтаж:** Усі з'єднання мають бути щільно затягнуті.
3 **Редуктор тиску:** Обов'язково встановіть перед системою. Рекомендований тиск: 1–4 бар.
4 **Електробезпека:** Підключайте адаптер лише до заземленої розетки. Не використовуйте пошкоджений кабель.
5 **Нагляд:** Перші 8 годин після монтажу перевіряйте систему на протікання.
6 **Обслуговування:** Замінюйте картриджі кожні 12 місяців. Періодичність заміни картриджів може залежати від якості води або інтенсивності використання.
7 **Використання:** Фільтр підходить тільки для очищення питної води.
8 **Гарантія:** Невиконання цих рекомендацій може призвести до втрати гарантії.

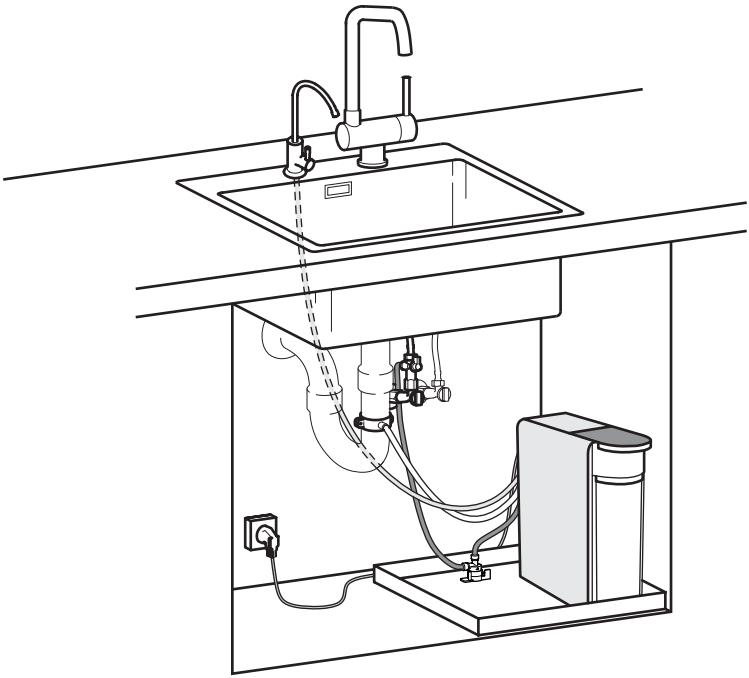

2 ВИМОГИ ДО ЯКОСТІ ВОДИ

Показник	Значення**
pH	6.5-8.5
Мінералізація	max 1000 mg/L
Твердість	300 mg $CaCO_3$/L (max 20*dH)
Вільний хлор	max 0.01 mg/L***
Залізо	max 0.3 mg/L

Показник	Значення**
Марганець	max 0.1 mg/L
Перманганатна окиснюваність	max 5 mg O_2/L
Загальне мікробне число (ЗМЧ)	max 50 CFU/mL
Coli-індекс, КУО/100 мл	max 3
Каламутність	max 3.5 NTU

Не використовуйте з водою, яка є мікробіологічно небезпечною або невідомої якості без адекватної дезінфекції до або після подачі в фільтр.

* Якщо показники води, що подається на фільтр, не відповідають указаним вимогам, строк служби мембрани та картриджів може зменшитися.

** При встановленні фільтра зворотного осмосу на воду зі свердловин або колодязів рекомендовано попередньо провести хімічний аналіз води. Якщо якісь показники перевищують значення, вказані у таблиці, бажано встановити додаткові фільтри перед системою зворотного осмосу. З питань підбору фільтрів варто проконсультуватися зі спеціалістами компаній, які професійно займаються очищенням води.

*** У разі перевищення вимог до якості води, що подається на фільтр зворотного осмосу, за показниками вільного хлору та каламутності, рекомендовано встановити прямоточний фільтр Ecosoft FDPP3P0110/G118 двоградієнтним поліпропіленовим механічним фільтром та з картриджем з активованим вугіллям.

FDPP3P0110/G118

3 РОЗПАКУВАННЯ ТА ПЕРЕВІРКА

1 Обережно дістаньте систему з упаковки.
2 Перевірте вміст на пошкодження. Не відкривайте запечатаний пакет з компонентами.

Виробник не приймає претензій, якщо пакет відкрито.

3 У разі відсутніх деталей чи пошкоджень зверніться до продавця.
4 Якщо продукт пошкоджено під час транспортування, повідомте транспортну компанію.

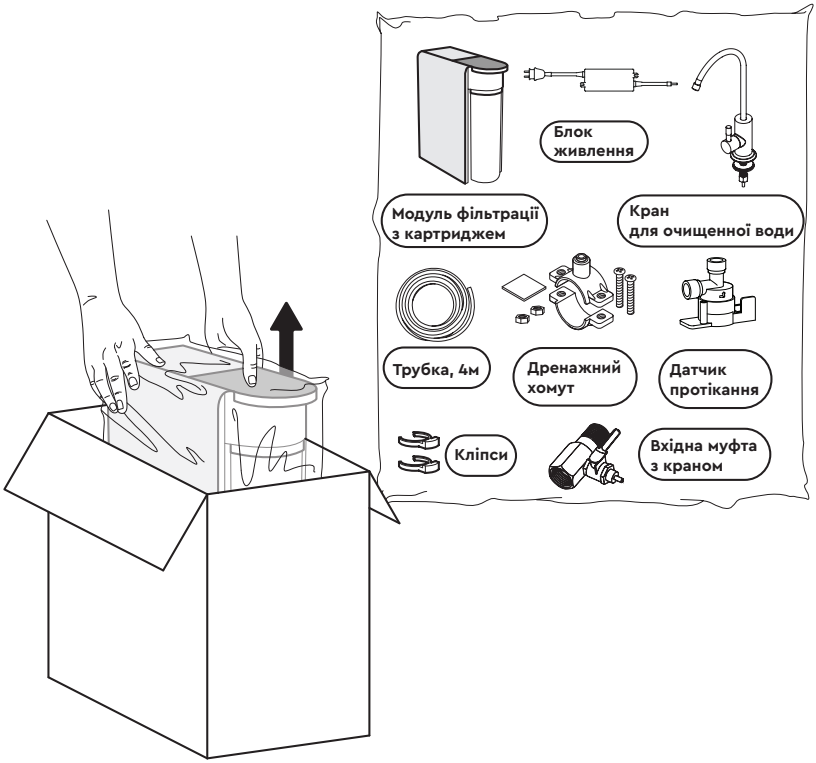

4 ПІДГОТОВКА ДО ВСТАНОВЛЕННЯ ФІЛЬТРА

1 Переконайтеся, що у вас є всі інструменти та приладдя, а також підготовлене місце для монтажу.

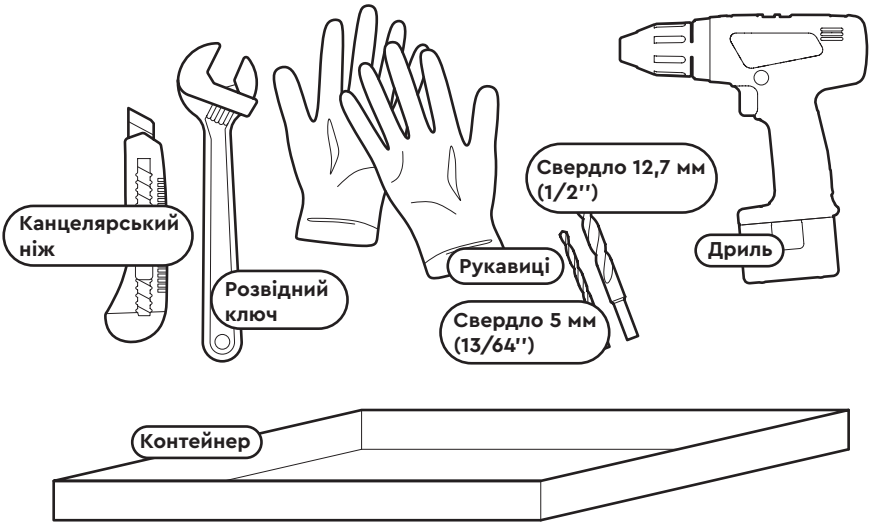

2 Обережно зніміть усі захисні заглушки із задньої панелі фільтра.

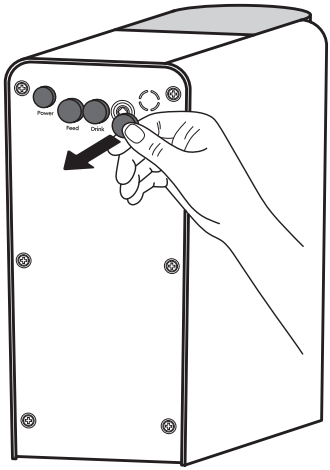

5 ПІДКЛЮЧЕННЯ ВХІДНОЇ ВОДИ

Переконайтеся, що фільтр підключений лише до холодної водопровідної води.

1 Перекрийте вентиль холодної води на вході у квартиру та відкрийте кран на мийці, щоб скинути тиск у системі. Потім закрийте кран.

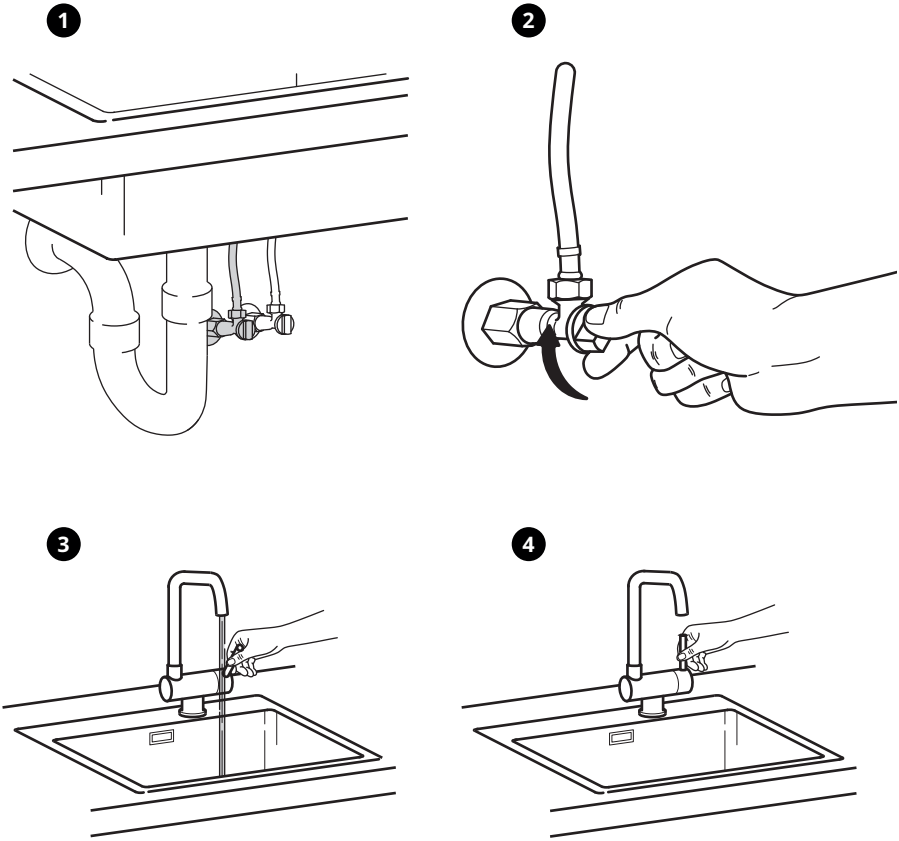

Для підключення до лінії холодної води розміром 1/2” достатньо встановити трійник у лінію.

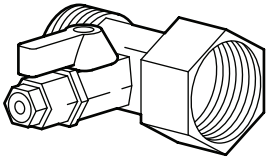

Якщо у вас підключення 3/8˝, скористайтеся додатковими перехідниками, що входять до комплекту.

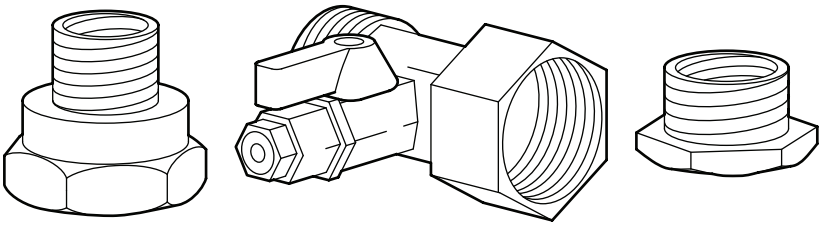

2 Встановіть адаптер подачі води в трубу холодної води.

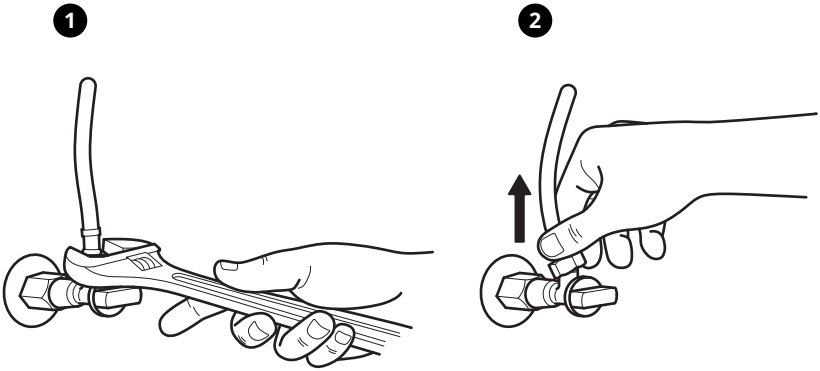

3 Затягніть гайку вручну, а потім використовуйте ключ для додаткової надійності.

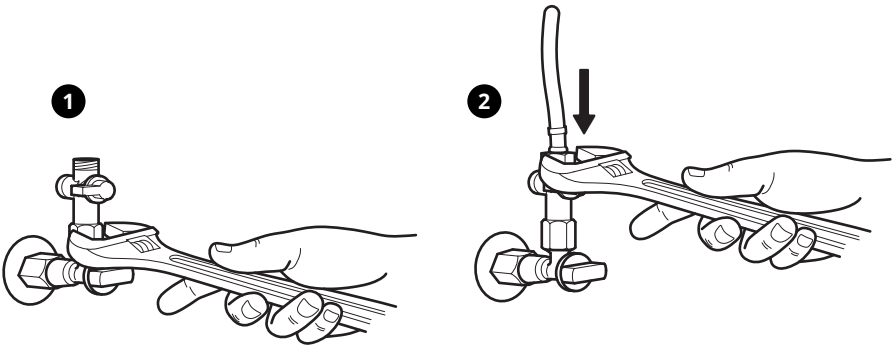

4 Відріжте необхідну кількість трубки та приєднайте її до адаптера подачі води та зафіксуйте кліпсою.

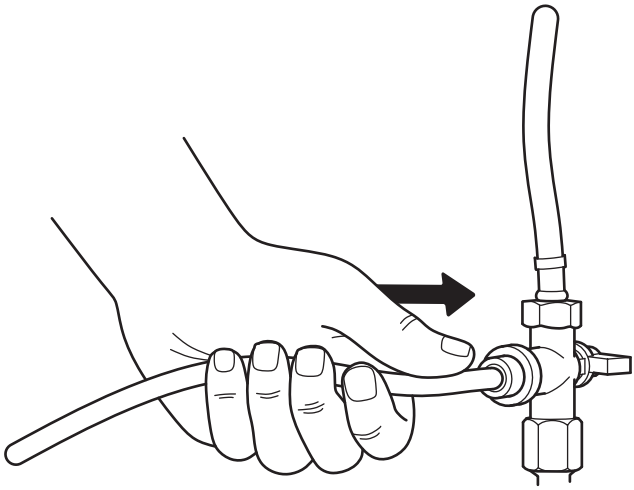

6 ВСТАНОВЛЕННЯ ДАТЧИКА ПРОТІКАННЯ

1 Наклейте наліпку на поверхню.
2 Встановіть у відведене місце елемент датчика протікання.
3 Закріпіть датчик за допомогою кріплень або скотчу.
4 Під'єднайте трубку від адаптера до датчика.
5 Відріжте трубку та під'єднайте її до датчика.
6 Під'єднайте трубку на панелі «Feed» та закріпіть трубку за допомомгою кліпс для надійної фіксації.

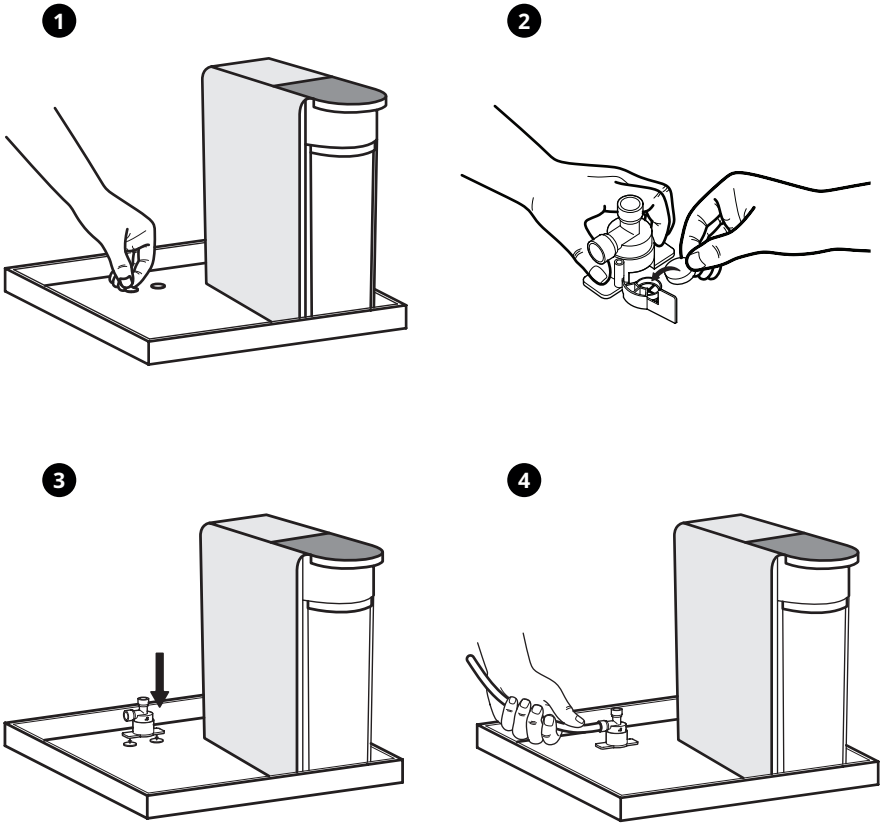

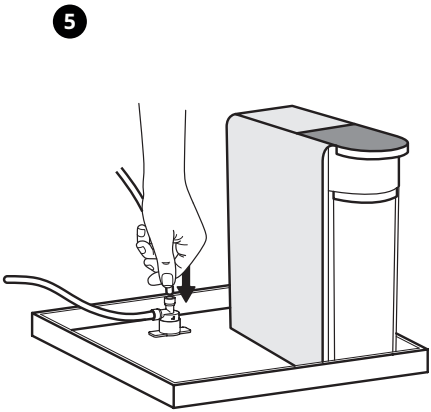

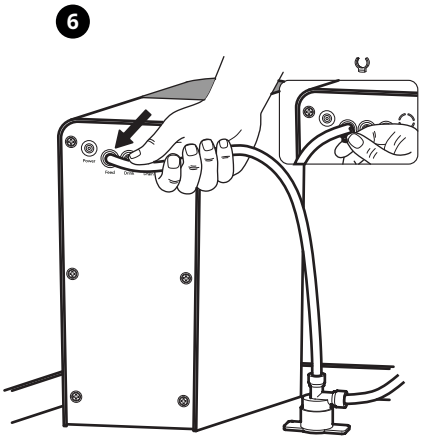

7 ПІДКЛЮЧЕННЯ ДРЕНАЖУ

1 Просвердліть отвір у каналізаційній трубі діаметром 5 мм.
2 Встановіть ущільнювач з клейкою основою.
3 Прикріпіть дренажний хомут, збігаючись з отвором на трубі.
4 Затягніть гвинти хомута.
5 Вставте трубку у фітинг хомута.
6 З’єднайте трубку з «Drain» на панелі фільтра та закріпіть фіксуючою кліпсою.

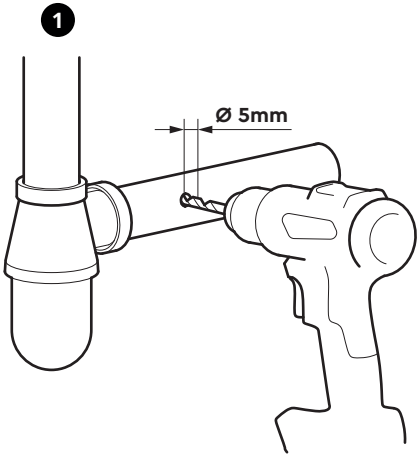

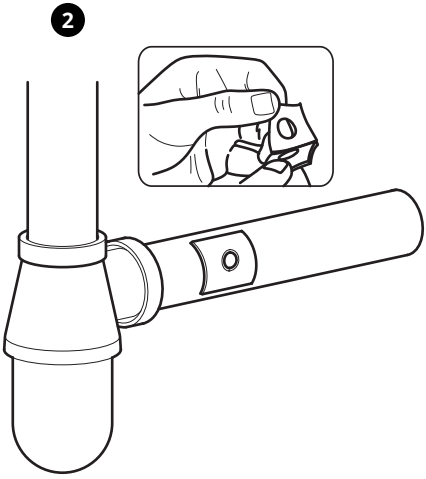

3

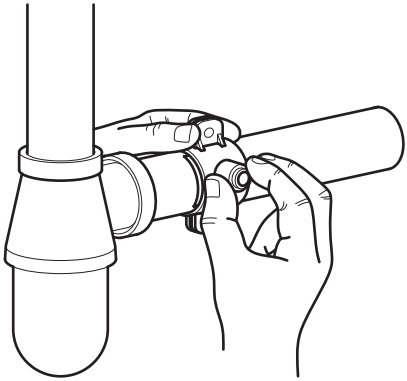

4

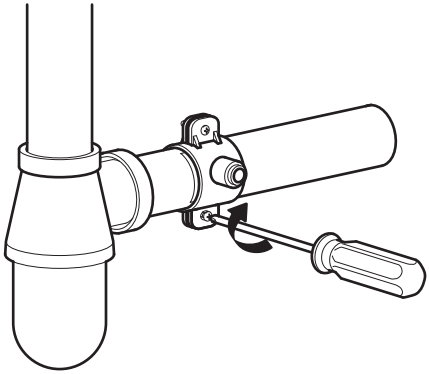

5

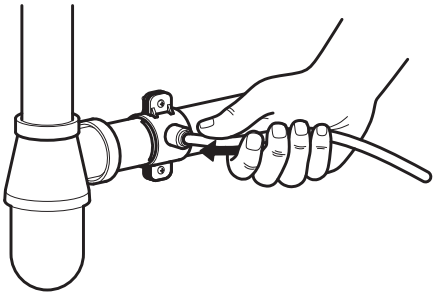

6

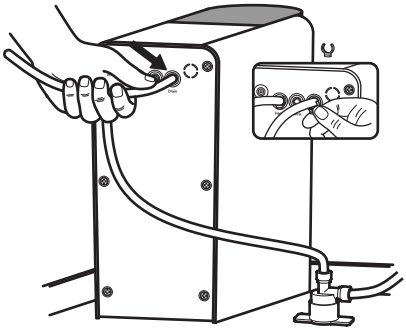

8 ПІДКЛЮЧЕННЯ ПИТНОГО КРАНА

1 Просвердліть отвір діаметром 12,5 мм у стільниці.
2 Зберіть кран на стільниці або мийці.
3 Вставте швидкоз'ємний конектор у трубу крана та закріпіть кліпсою.

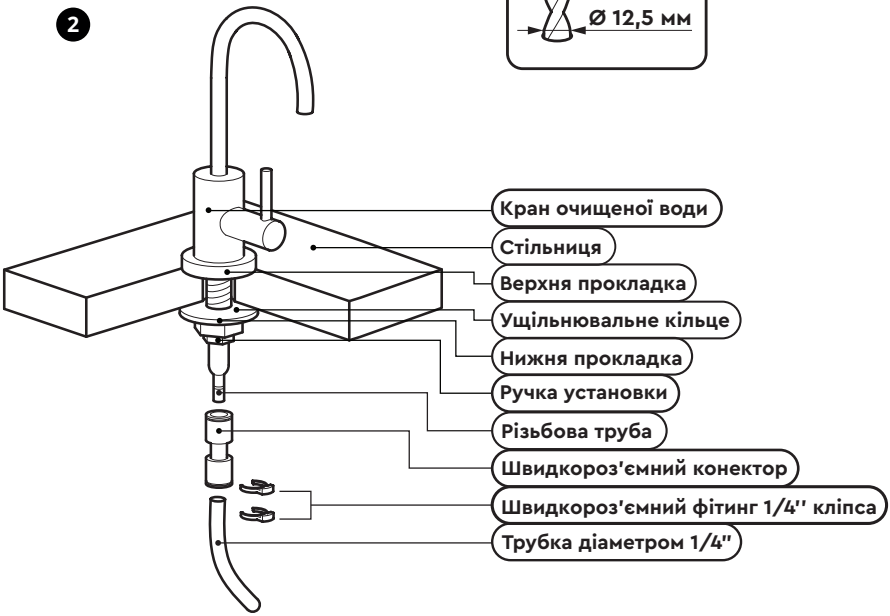

4 Відріжте необхідну кількість трубки та вставте її у швидкозємний конектор змішувача, зафіксуйте кліпсою.

5 З'єднайте трубку з фітингом «Drink» на панелі підключення та зафіксуйте кліпсою.

3

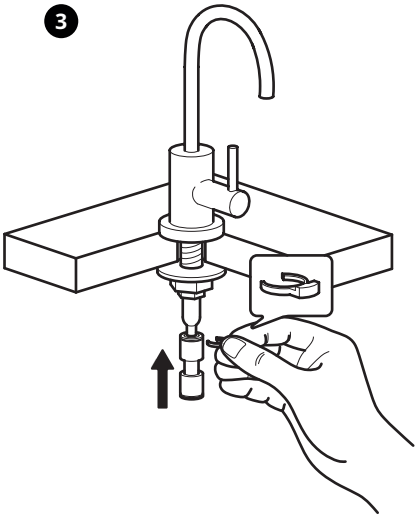

4

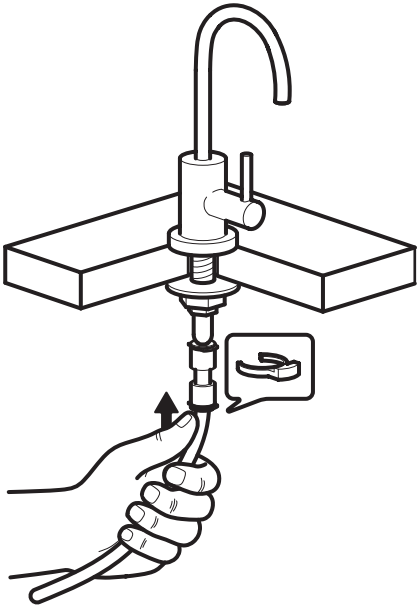

5

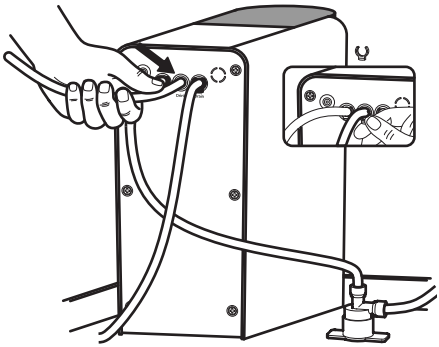

9 ПЕРШИЙ ЗАПУСК ФІЛЬТРА

1. Відкрийте кран подачі холодної води.
2. Відкрийте кран очищеної води.
3. Підключіть адаптер живлення до панелі підключення. Після ввімкнення прозвучить короткий сигнал, і три індикатори загоряться синім. Фільтр промиється протягом 18 секунд.
4. Промийте фільтр ще 10 хвилин, відкривши кран очищеної води. Індикація: індикатори 1 та 3 світяться, а індикатор 2 блимає. Через 10 хвилин закрийте кран очищеної води.
5. Перевірте щільність з'єднань, протріть місця з'єднання серветкою на вологу, перевірте трубки.
6. Закрийте кран очищеної води та переконайтеся, що кран не тече. Підключення завершено.

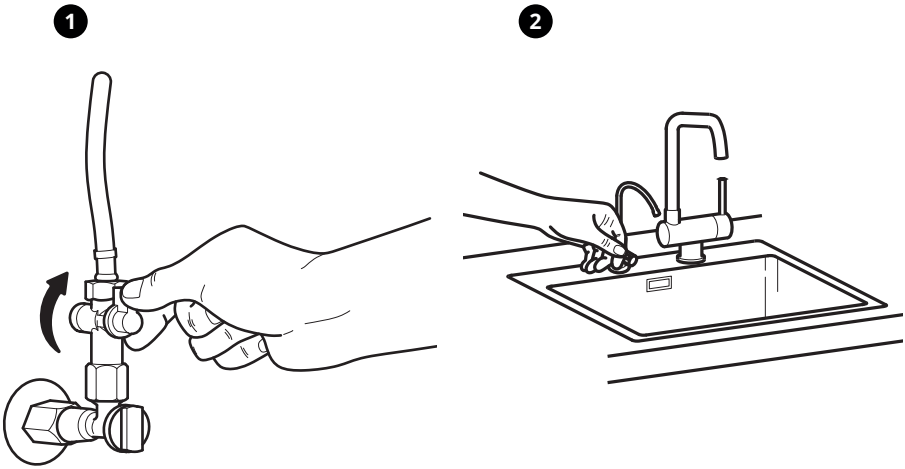

3

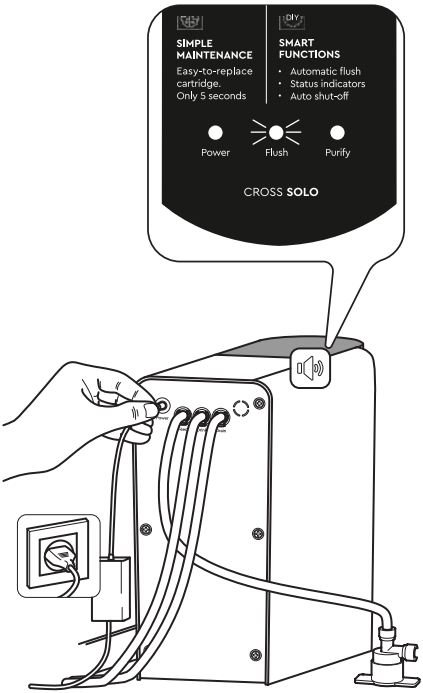
SIMPLE MAINTENANCE
Easy-to-replace cartridge.
Only 5 seconds
SMART FUNCTIONS
• Automatic flush
• Status indicators
• Auto shut-off
Power
Flush
Purify
CROSS SOLO

4

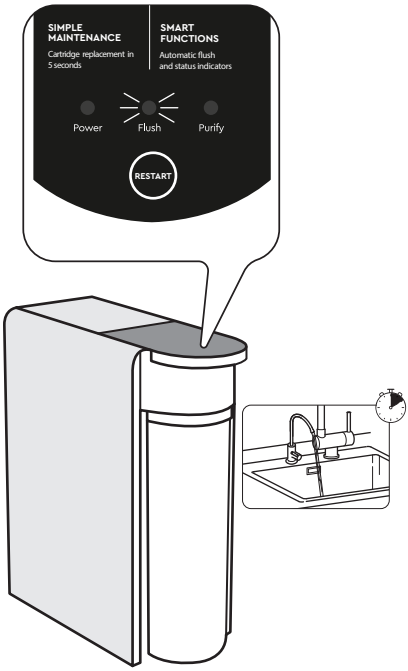
SIMPLE MAINTENANCE
Cartridge replacement in 5 seconds
SMART FUNCTIONS
Automatic flush and status indicators
Power
Flush
Purify
RESTART

5

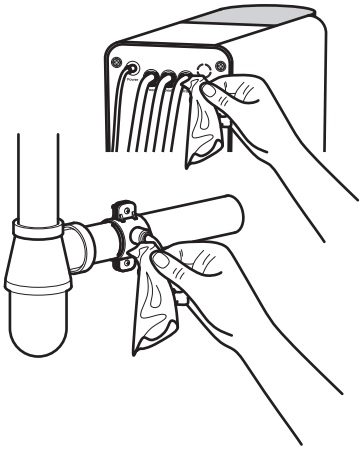

6

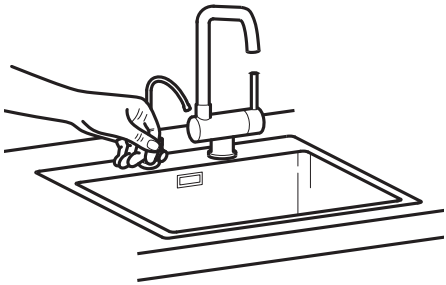

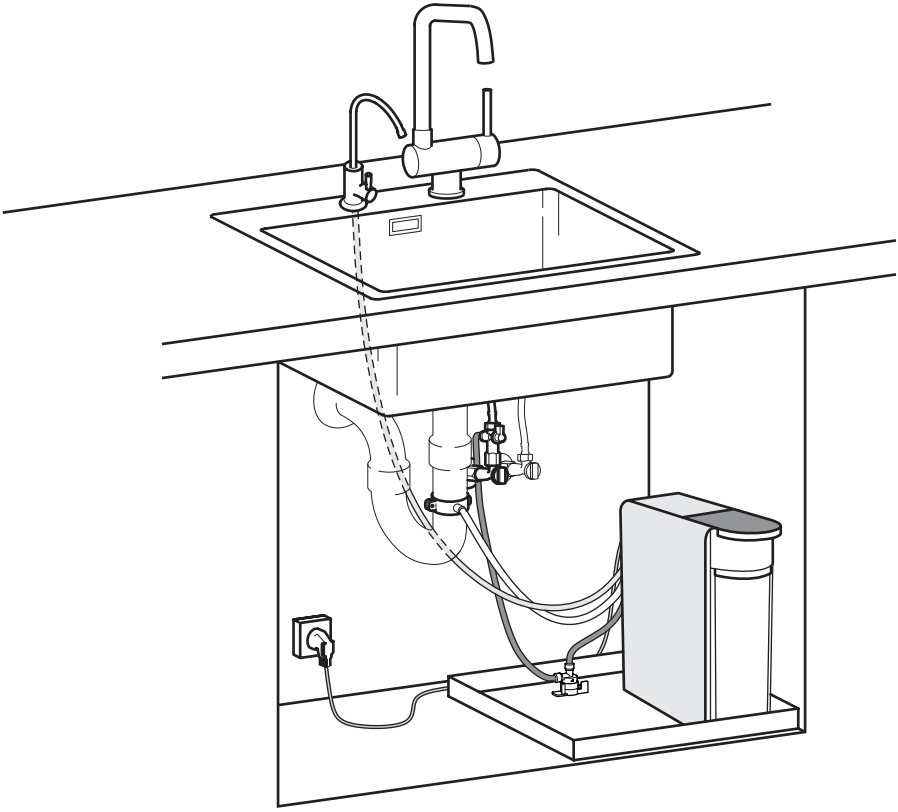

ЗАМІНА КАРТРИДЖА

Перед початком:
1. Закрийте вентиль холодної води на вході в систему.
2. Вимкніть фільтр з розетки, від'єднавши адаптер живлення.

1 ВИДАЛЕННЯ ВІДПРАЦЬОВАНОГО КАРТРИДЖА

1 Відкрийте захисний замок.

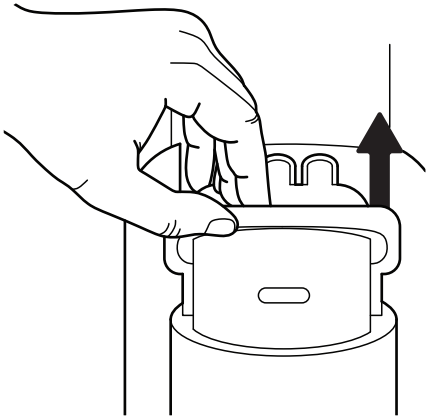

2 Витягніть відпрацьований картридж та утилізуйте його.

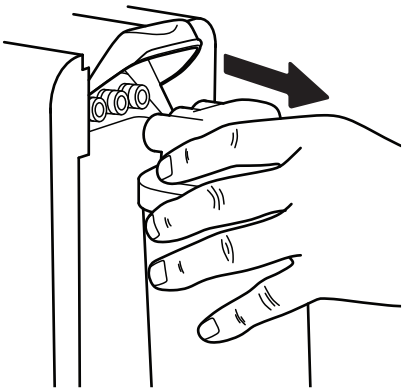

2 ВСТАНОВЛЕННЯ НОВОГО КАРТРИДЖА

1 Розпакуйте новий картридж.
2 Зніміть заглушки (якщо вони є).
3 Вставте картридж у посадкове місце до кінця.
4 Зафіксуйте картридж і закрийте захисний замок.

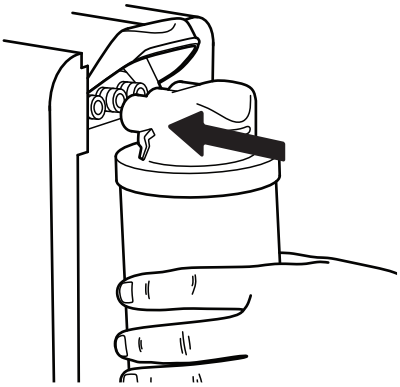

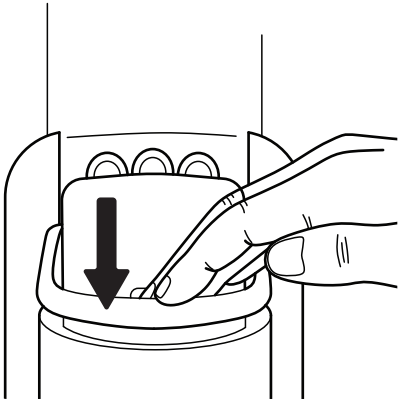

3 ЗАПУСК ФІЛЬТРА

1 Відкрийте вентиль подачі холодної води.
2 Відкрийте кран очищеної води.

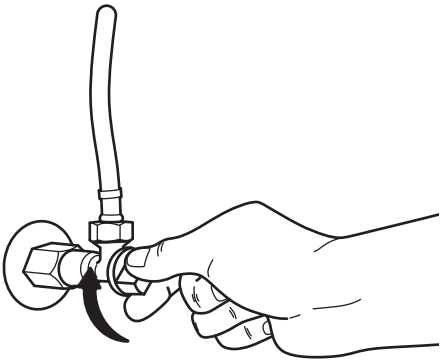

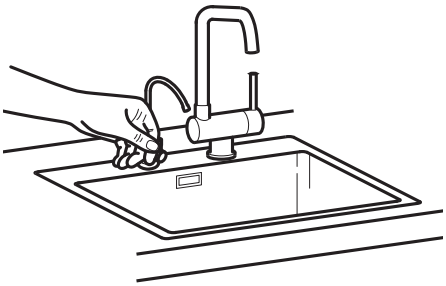

3 Підключіть адаптер живлення до панелі підключення. Після ввімкнення прозвучить короткий сигнал, і три індикатори загоряться синім. Фільтр автоматично промиється протягом 18 секунд.

4 Промийте фільтр ще 10 хвилин, відкривши кран очищеної води. Індикація: індикатори 1 та 2 світяться, а індикатор 3 блимає. Через 10 хвилин закрийте кран.

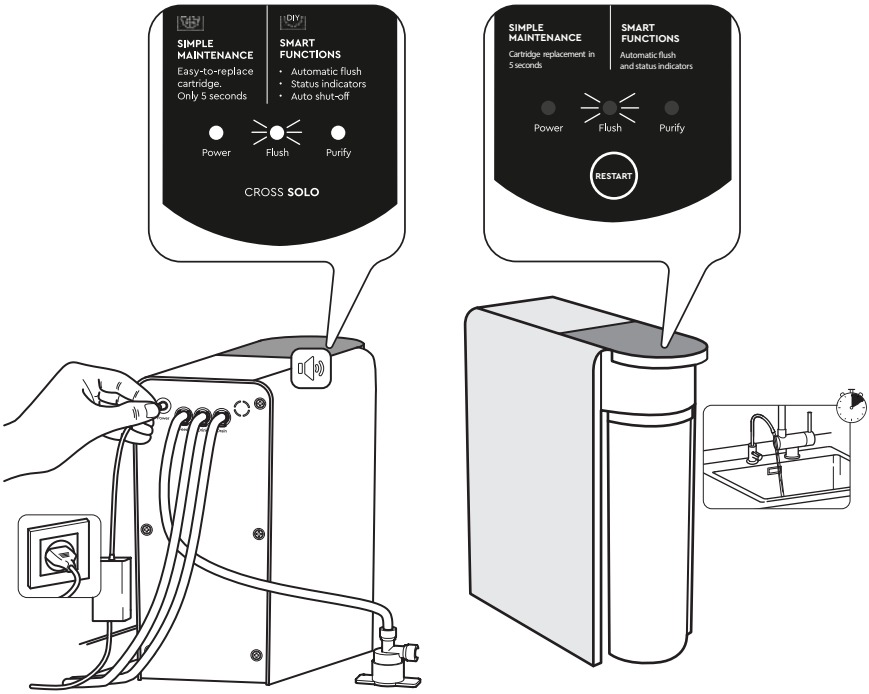

5 Перевірте герметичність з’єднань. Протріть місця з’єднань серветкою та переконайтесь у відсутності витоків.

6 Закрийте кран очищеної води.

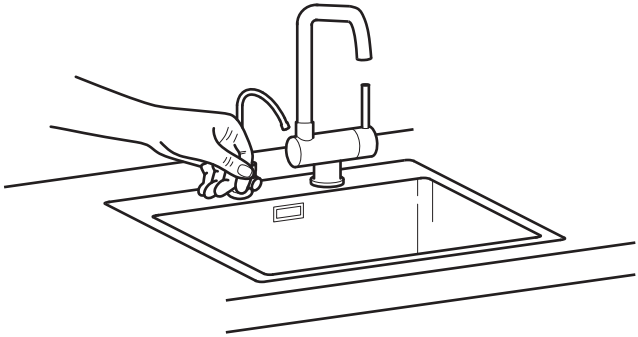

7 Заміна картриджа завершена. Ваш фільтр готовий до використання!

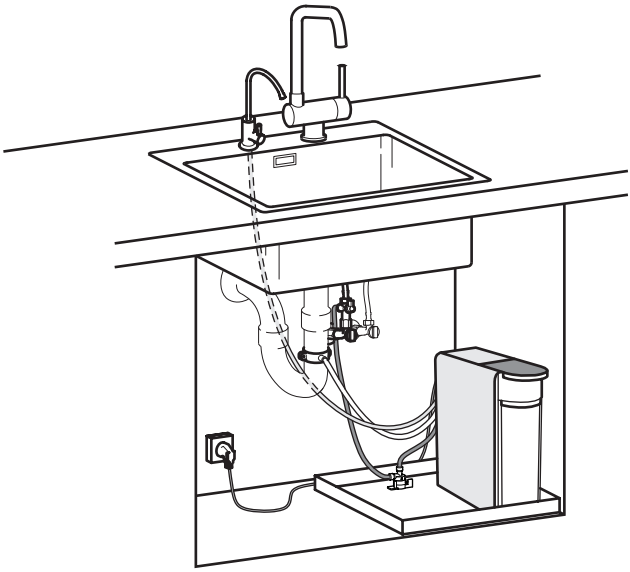

Увага! Ми рекомендуємо виливати перші дві ранкові склянки в каналізацію або використати їх для поливу квітів, оскільки очищена вода після нічного простою може мати дещо вищий рівень розчинених речовин через природну дифузію через мембрану.

SPIS TREŚCI

INSTALACJA I PIERWSZE URUCHOMIENIE

OSTRZEŻENIA 43

WYMAGANIA DOTYCZĄCE JAKOŚCI WODY 44

ROZPAKOWYWANIE I SPRAWDZANIE 45

PRZYGOTOWANIE DO INSTALACJI FILTRA 46

PODŁĄCZANIE WODY WLOTOWEJ 47

INSTALACJA CZUJNIKA WYCIEKU 50

PODŁĄCZENIE DRENAŻU 51

PODŁĄCZENIE WYLEWKI 53

PIERWSZE URUCHOMIENIE FILTRA 55

WYMIANA WKŁADU

USUWANIE ZUŻYTEGO WKŁADU 58

INSTALACJA NOWEGO WKŁADU 59

URUCHAMIANIE FILTRA 59

INSTALACJA I PIERWSZE URUCHOMIENIE

1 OSTRZEŻENIA

1 **Woda wlotowa:** Podłączaj wyłącznie do zimnej wody użytkowej, wolnej od chloru i zanieczyszczeń mechanicznych. Zapoznaj się z wymaganiami podanymi w instrukcji obsługi filtra CROSS Solo.
2 **Instalacja:** Wszystkie połączenia muszą być szczelne.
3 **Reduktor ciśnienia:** Musi być zainstalowany przed systemem. Zalecane ciśnienie: 1-4 bar.
4 **Bezpieczeństwo elektryczne:** Adapter należy podłączać wyłącznie do uziemionego gniazdka. Nie używaj uszkodzonego kabla.
5 **Kontrola:** Sprawdzaj szczelność systemu przez pierwsze 8 godzin po instalacji.
6 **Konserwacja:** Wkłady należy wymieniać co 12 miesięcy. Częstotliwość wymiany wkładów może zależeć od jakości wody lub intensywności użytkowania.
7 **Użytkowanie:** Filtr nadaje się wyłącznie do uzdatniania wody pitnej.
8 **Gwarancja:** Nieprzestrzeganie tych zaleceń może spowodować unieważnienie gwarancji.

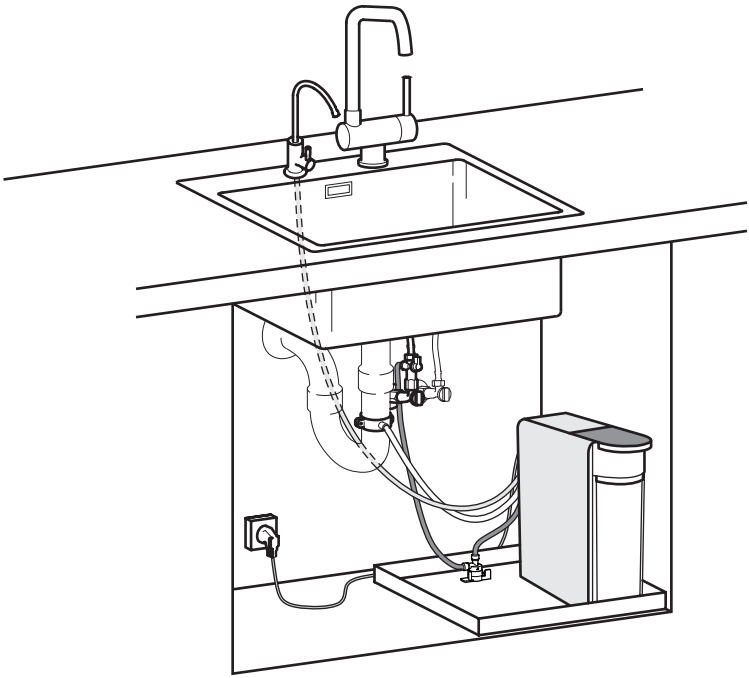

2 WYMAGANIA DOTYCZĄCE JAKOŚCI WODY

Wskaźnik	Wartość**
pH	6.5-8.5
Mineralizacja	max 1000 mg/L
Twardość	300 mg $CaCO_3$/L (max 20*dH)
Wolny chlor	max 0.01 mg/L***
Żelazo	max 0.3 mg/L

Wskaźnik	Wartość**
Mangan	max 0.1 mg/L
Indeks nadmanganianowy	max 5 mg O_2/L
Ogólna liczba drobnoustrojów (TVC)	max 50 CFU/mL
Indeks Coli, CFU/100 ml	max 3
Mętność	max 3.5 NTU

Nie należy używać z wodą, która jest mikrobiologicznie niebezpieczna lub o nieznanej jakości bez odpowiedniej dezynfekcji przed lub po doprowadzeniu jej do filtra.

* Jeśli woda doprowadzana do filtra nie spełnia określonych wymagań, żywotność membrany i wkładów może ulec skróceniu.

** W przypadku instalowania filtra odwróconej osmozy na wodzie z odwiertów lub studni zaleca się wcześniejsze przeprowadzenie analizy chemicznej wody. Jeśli jakiekolwiek wskaźniki przekraczają wartości wskazane w tabeli, zaleca się zainstalowanie dodatkowych filtrów przed systemem odwróconej osmozy. W celu doboru filtrów należy skonsultować się ze specjalistami z firm profesjonalnie zajmujących się uzdatnianiem wody.

*** W przypadku przekroczenia wymagań dotyczących jakości wody dostarczanej do filtra odwróconej osmozy pod względem zawartości wolnego chloru i mętności, zaleca się zainstalowanie filtra bezpośredniego przepływu Ecosoft FDPP3P0110/G118 z dwustopniowym polipropylenowym filtrem mechanicznym i wkładem z węglem aktywn

FDPP3P0110/G118

ROZPAKOWYWANIE I SPRAWDZANIE

1 Ostrożnie wyjmij system z opakowania.
2 Sprawdź zawartość pod kątem uszkodzeń. Nie należy otwierać zapieczętowanego opakowania z komponentami.

Producent nie uzna żadnych roszczeń w przypadku otwarcia opakowania

3 Jeśli brakuje jakichkolwiek części lub są one uszkodzone, skontaktuj się ze sprzedawcą.
4 Jeśli produkt został uszkodzony podczas transportu, powiadom firmę transportową.

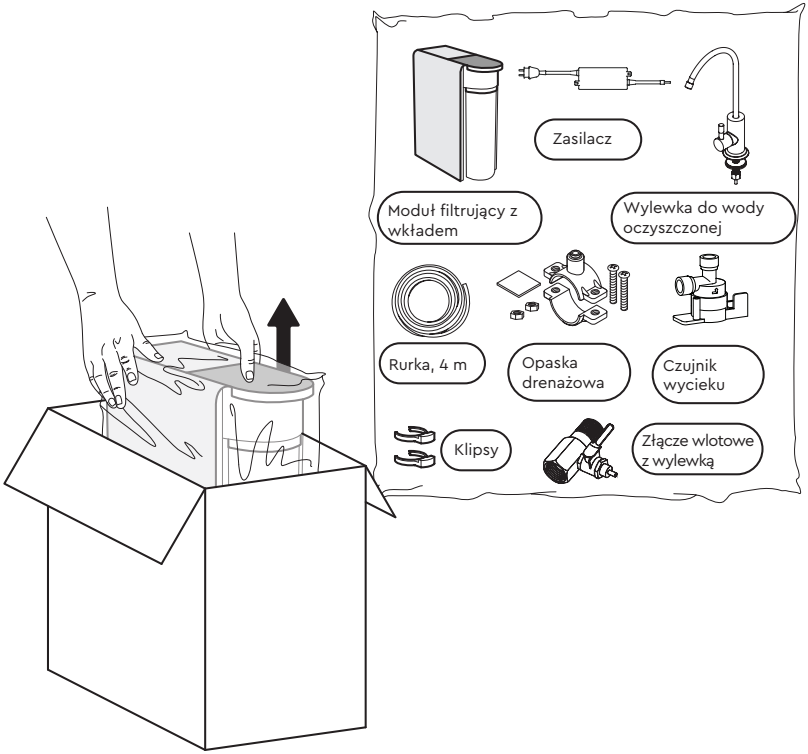

3 PRZYGOTOWANIE DO INSTALACJI FILTRA

1 Upewnij się, że masz wszystkie narzędzia i akcesoria oraz odpowiednie miejsce instalacj.

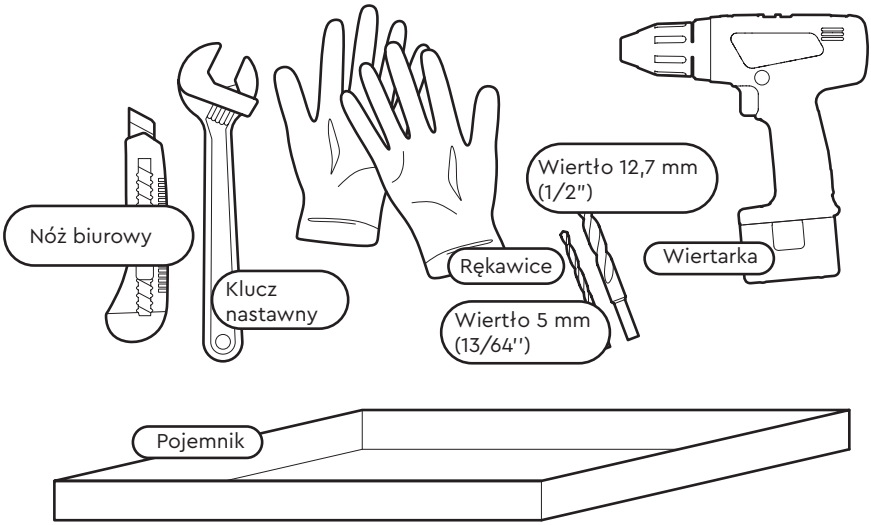

2 Ostrożnie zdejmij wszystkie zaślepki ochronne z tylnej części filtra.

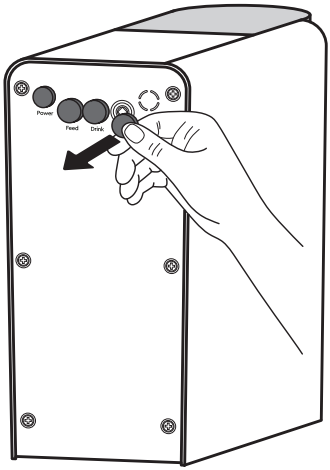

4 PODŁĄCZANIE WODY WLOTOWEJ

Upewnij się, że filtr jest podłączony wyłącznie do zimnej wody z kranu.

1 Zakręć zawór zimnej wody przy wejściu do mieszkania i otwórz kran przy zlewie, aby uwolnić ciśnienie w systemie. Następnie zamknij kran.

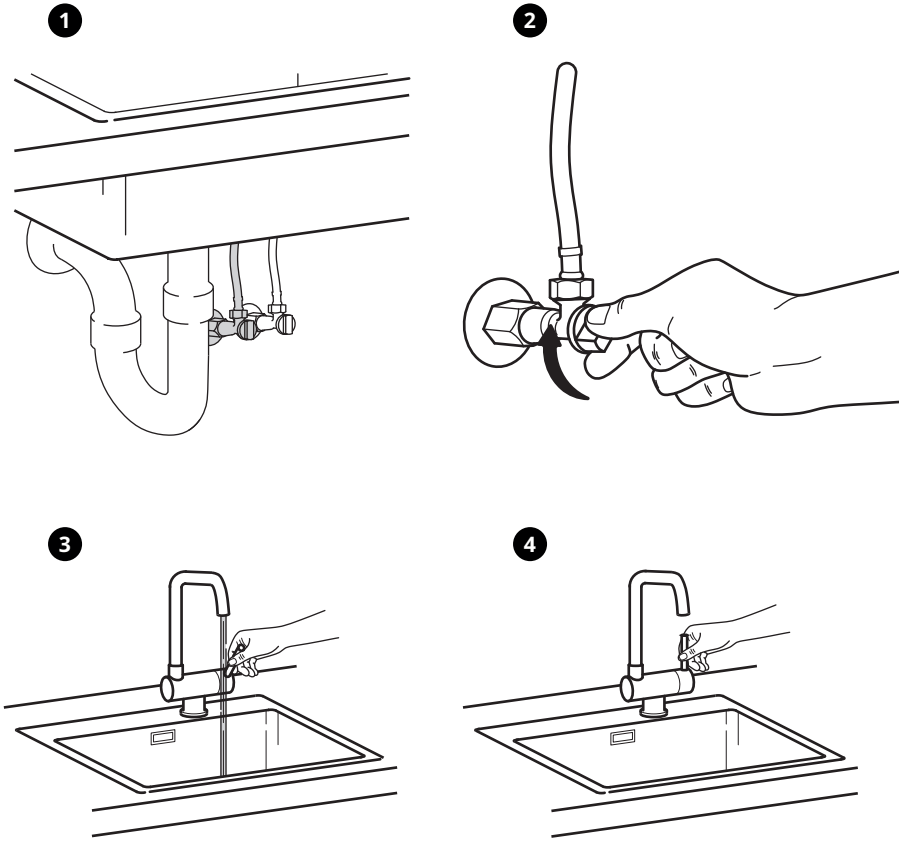

Aby podłączyć do przewodu zimnej wody 1/2", wystarczy zainstalować trójnik w przewodzie.

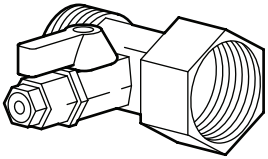

W przypadku połączenia 3/8" należy użyć dostarczonych opcjonalnych adapterów.

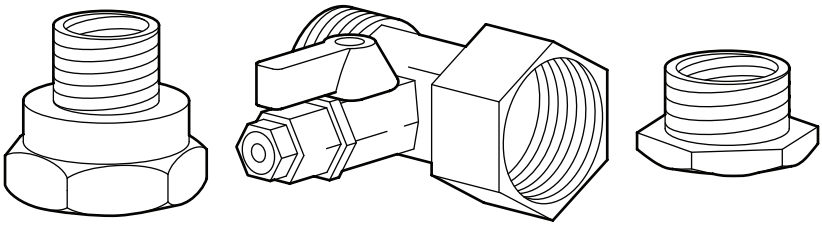

2 Zamontuj adapter wlotu wody w przewodzie zimnej wod.

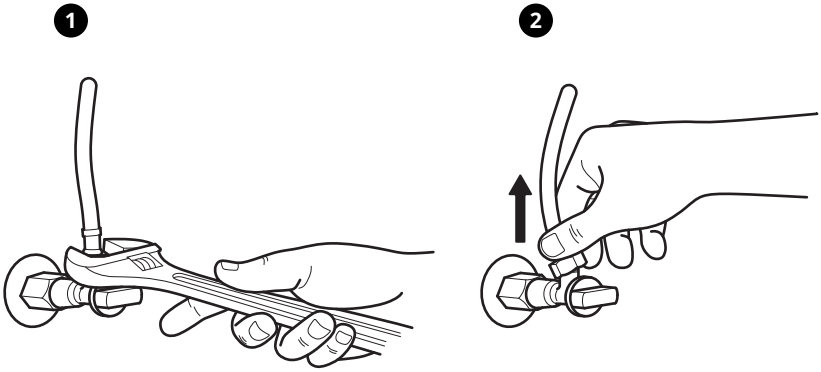

3 Dokręć nakrętkę ręcznie, a następnie użyj klucza w celu zwiększenia bezpieczeństwa.

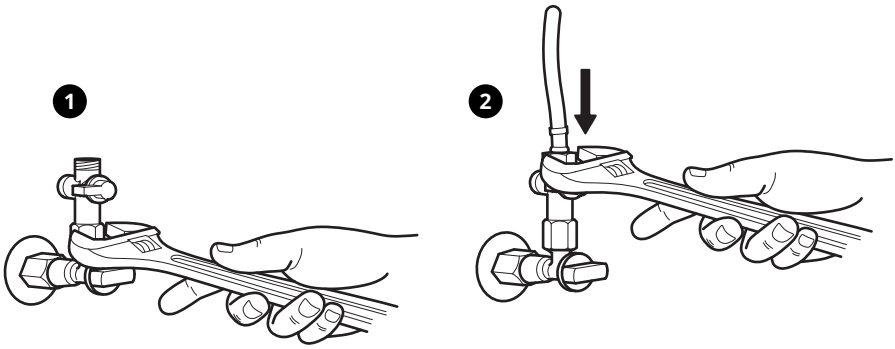

Odetnij wymaganą ilość rurki i podłącz ją do adaptera dopływu wody, a następnie zabezpiecz klipsem.

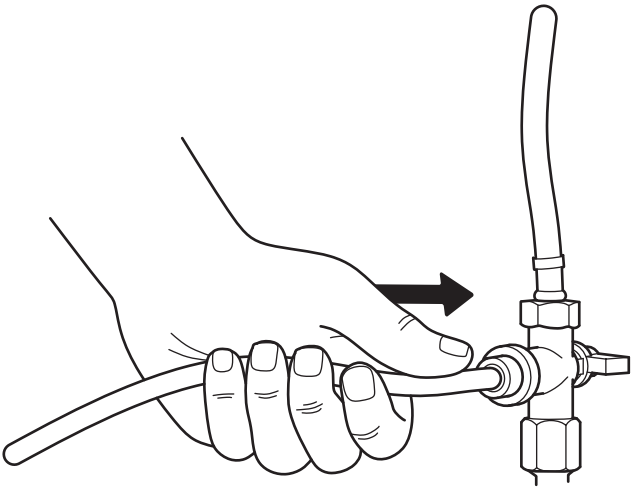

5 INSTALACJA CZUJNIKA WYCIEKU

1. Przyklej naklejkę na powierzchni.
2. Umieść element czujnika wycieku w przewidzianym miejscu.
3. Przymocuj czujnik za pomocą elementów mocujących lub taśmy samoprzylepnej.
4. Podłącz rurkę od adaptera do czujnika.
5. Odetnij rurkę i podłącz ją do czujnika.
6. Podłącz rurkę do panelu „Feed" i zabezpiecz ją za pomocą klips, aby zapewnić bezpieczne dopasowanie.

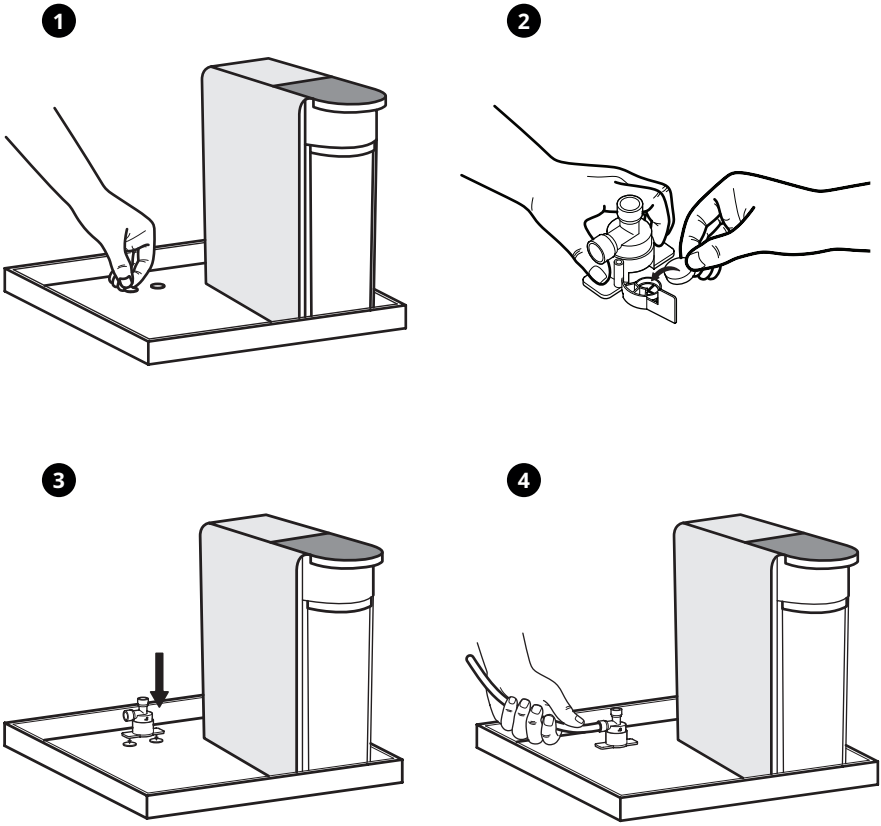

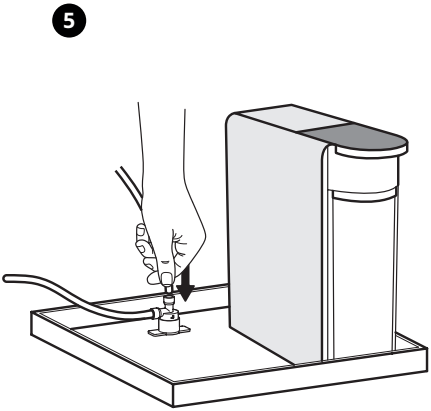

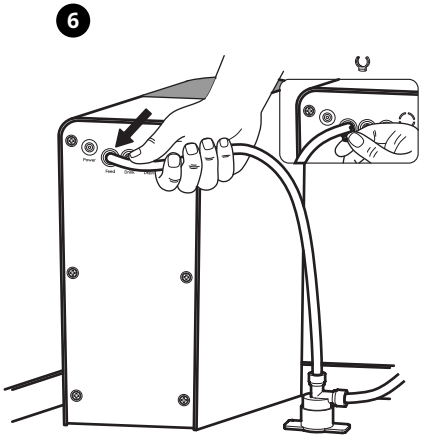

6 PODŁĄCZANIE DRENAŻ

1 Wywierć otwór o średnicy 5 mm w rurze kanalizacyjnej.
2 Załóż uszczelkę z podłożem samoprzylepnym.
3 Zamocuj opaskę drenażową, wyrównując go z otworem w rurze.
4 Dokręć śruby opaski zaciskowej.
5 Włóż rurkę do kształtki opaski zaciskowej i podłącz do otworu „Drain” na filtrze.
6 Zabezpiecz rurkę za pomocą klipsa mocującego.

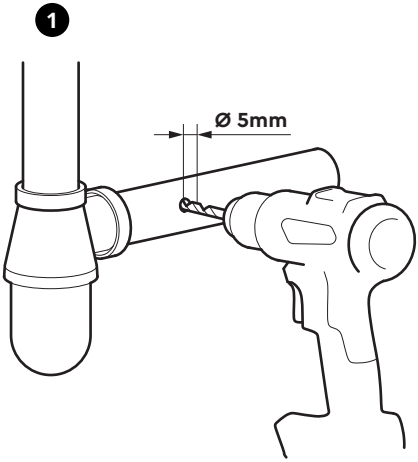

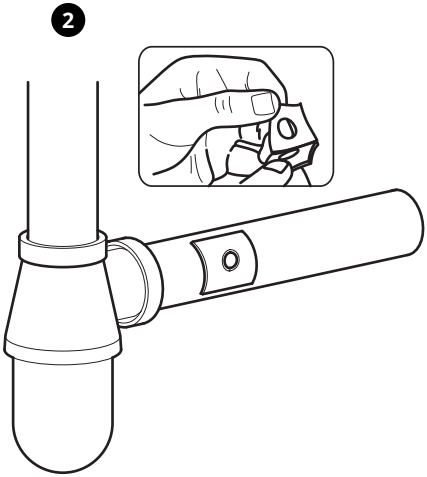

3

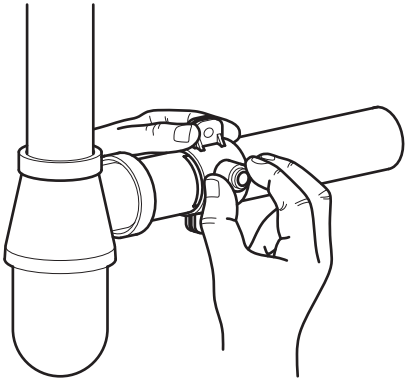

4

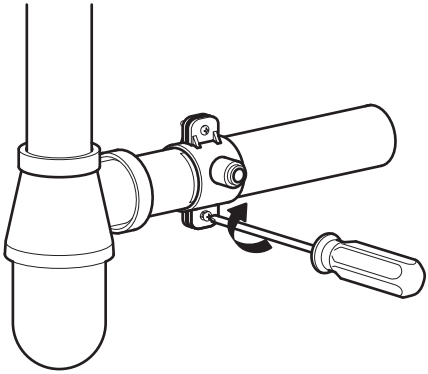

5

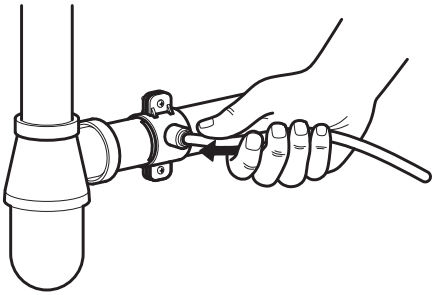

6

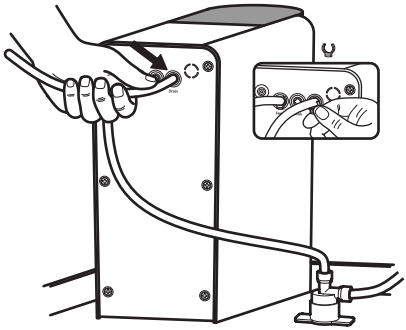

7 PODŁĄCZENIE WYLEWKI

1 1 Wywierć w blacie otwór o średnicy 12,5 mm.
2 Zamontuj wlewkę na blacie lub zlewie.
3 Włóż szybkozłączkę do rury wlewki i zabezpiecz klipsem.

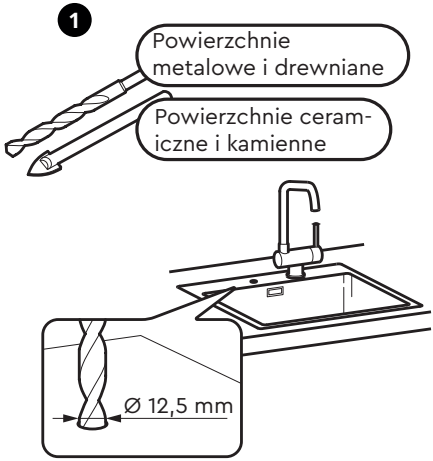

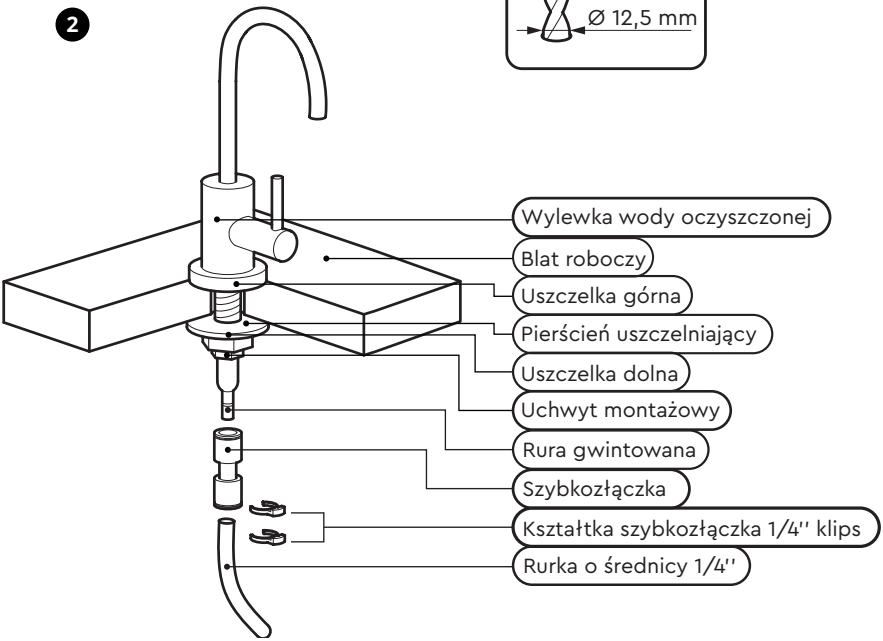

4 Odetnij wymaganą ilość rurki i włóż ją do szybkozłączki baterii, a następnie zabezpiecz klipsem.

5 Podłącz rurkę do złączki „Drink" na panelu przyłączeniowym i zabezpiecz klipsem. «Drink» на панелі підключення та зафіксуйте кліпсою.

3

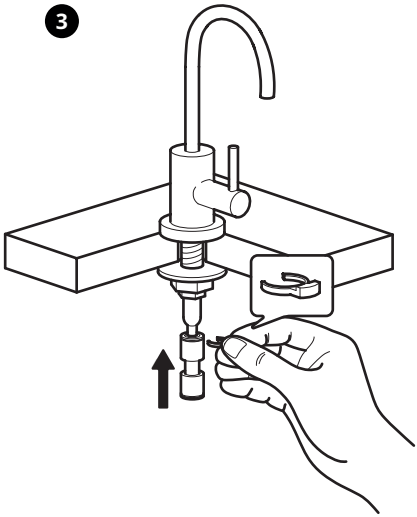

4

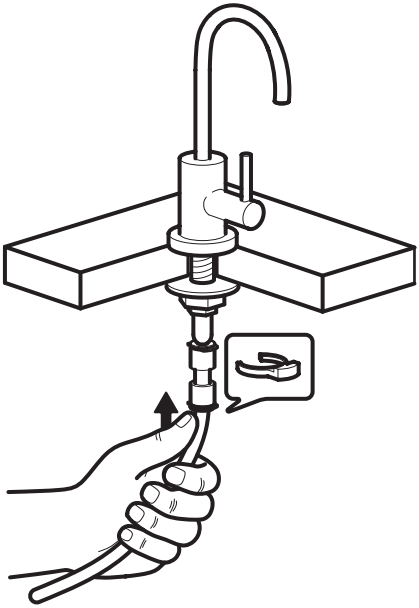

5

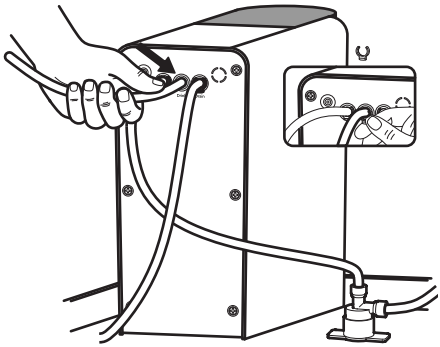

8 PIERWSZE URUCHOMIENIE FILTRA

1. Otwórz kran zimnej wody.
2. Otwórz kran wody oczyszczonej.
3. Podłącz zasilacz do panelu przyłączeniowego. Po włączeniu usłyszysz krótki sygnał dźwiękowy, a trzy wskaźniki zaświecą się na niebiesko. Filtr będzie płukany przez 18 sekund.
4. Płucz filtr przez kolejne 10 minut, otwierając kran wody oczyszczonej. Wskaźniki: wskaźniki 1 i 3 świecą się, a wskaźnik 2 miga. Po 10 minutach zakręć kran.
5. Sprawdź szczelność połączeń, przetrzyj złącza wilgotną szmatką i sprawdź rurki.
6. Zakręć kran wody oczyszczonej i upewnij się, że kran nie przecieka. Podłączenie zostało zakończone.

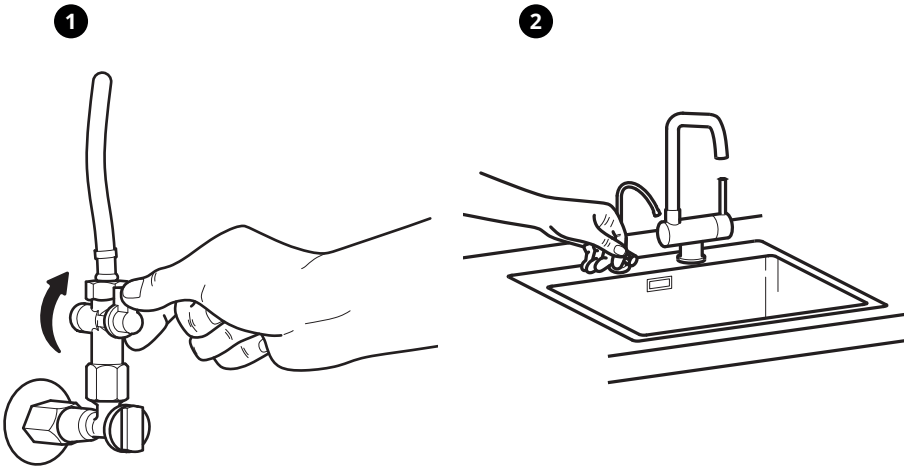

3

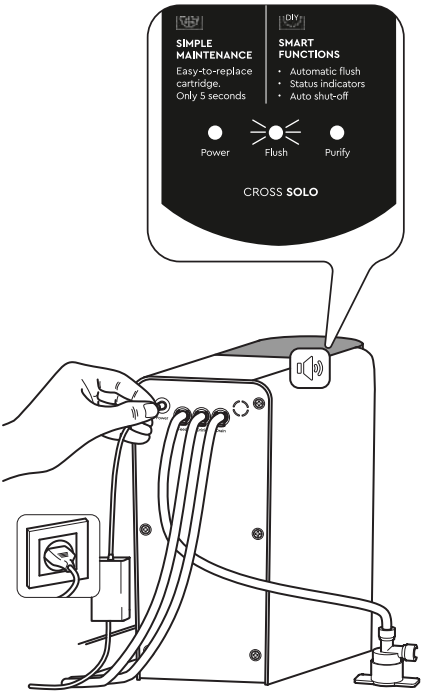
SIMPLE MAINTENANCE
Easy-to-replace cartridge. Only 5 seconds
SMART FUNCTIONS
• Automatic flush
• Status indicators
• Auto shut-off
Power
Flush
Purify
CROSS SOLO

4

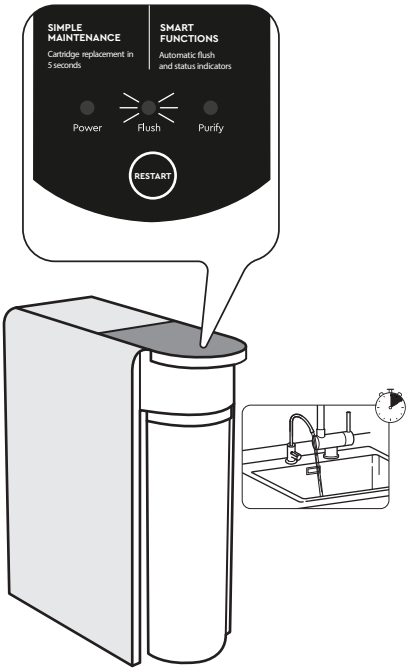
SIMPLE MAINTENANCE
Cartridge replacement in 5 seconds
SMART FUNCTIONS
Automatic flush and status indicators
Power
Flush
Purify
RESTART

5

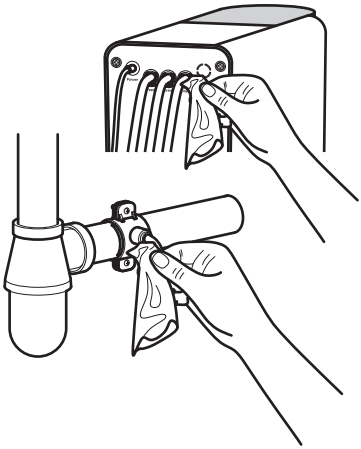

6

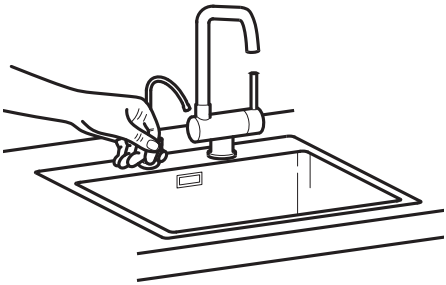

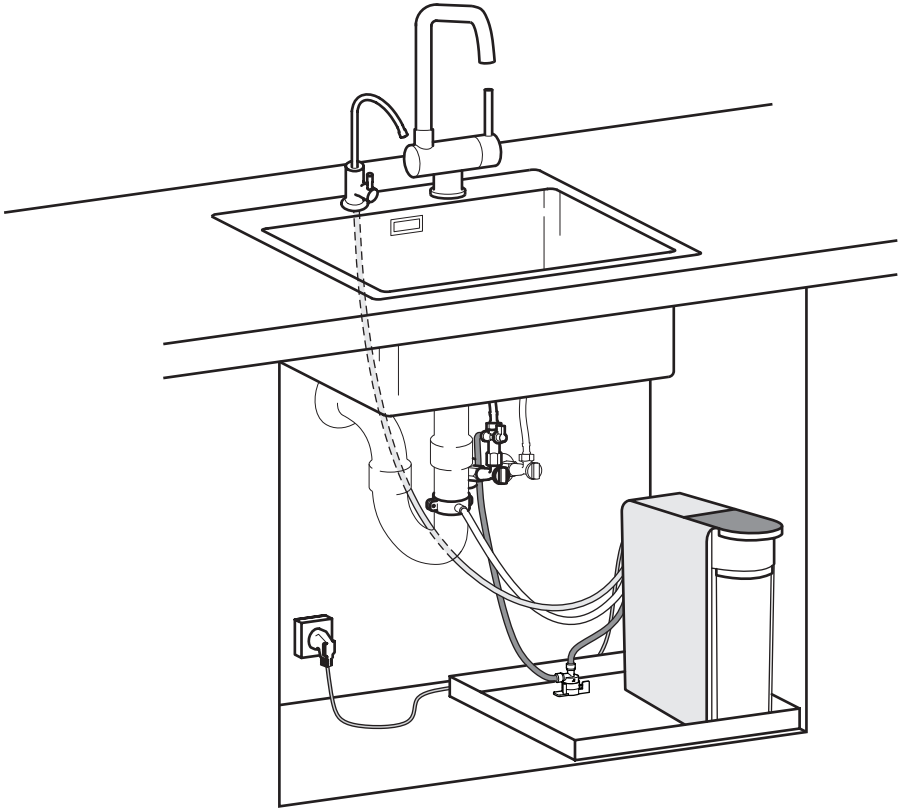

WYMIANA WKŁADU

Przed rozpoczęciem:
1. Zamknij zawór zimnej wody na wlocie do systemu.
2. Odłącz filtr od zasilania, odłączając zasilacz.

1 USUWANIE ZUŻYTEGO WKŁADU

1 Otwórz blokadę bezpieczeństwa.

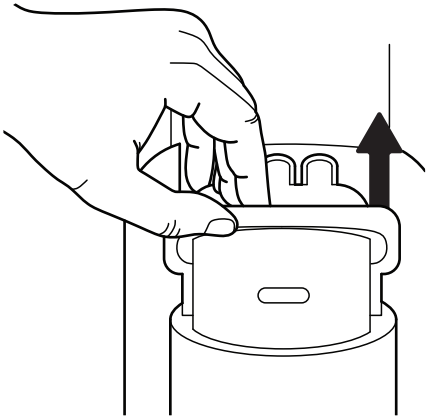

2 Wyjmij zużyty wkład i zutylizuj go.

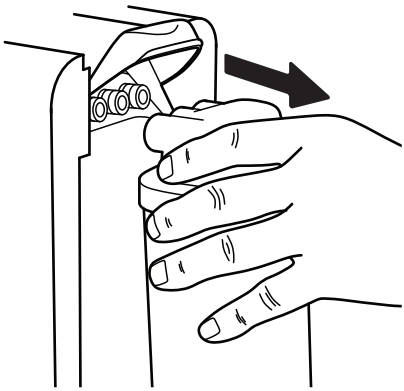

2 INSTALACJA NOWEGO WKŁADU

1 Rozpakuj nowy wkład.
2 Zdejmij nasadki (jeśli są).
3 Włóż wkład do gniazda do końca.
4 Zablokuj wkład na miejscu i zamknij blokadę bezpieczeństwa.

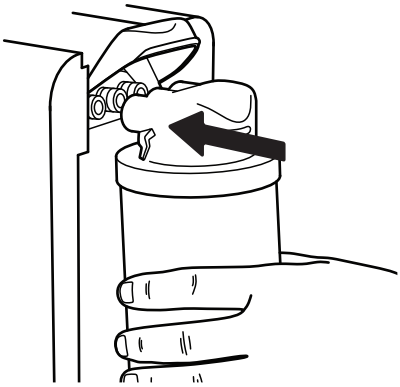

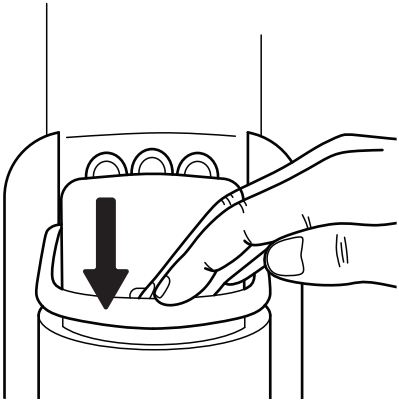

3 URUCHAMIANIE FILTRA

1 Otwórz zawór doprowadzający zimną wodę.
2 Otwórz kran wody oczyszczonej.

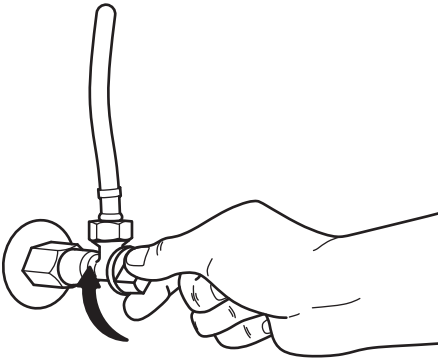

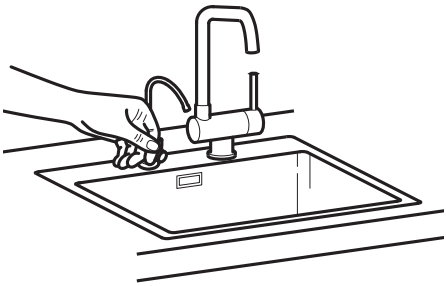

3 Podłącz zasilacz do panelu przyłączeniowego. Po włączeniu usłyszysz krótki sygnał dźwiękowy, a trzy wskaźniki zaświecą się na niebiesko. Filtr będzie automatycznie płukany przez 18 sekund.

4 Płucz filtr przez kolejne 10 minut, otwierając kran wody oczyszczonej. Wskaźniki: wskaźniki 1 i 2 świecą się, a wskaźnik 3 miga. Po 10 minutach zakręć kran.

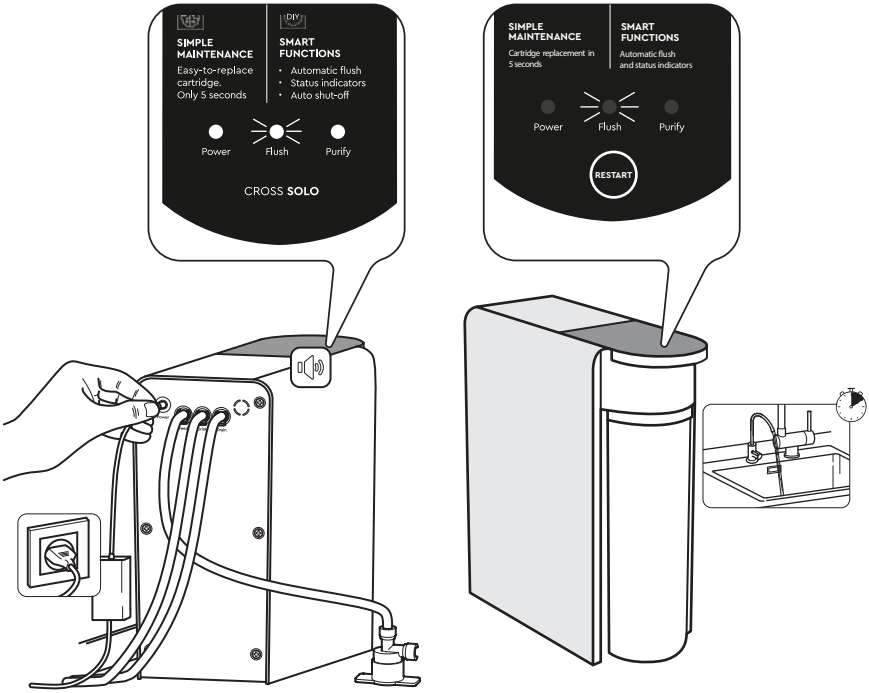

5 Sprawdź szczelność połączeń. Przetrzyj połączenia szmatką i sprawdź, czy nie ma wycieków.

6 Zakręć kran wody oczyszczonej.

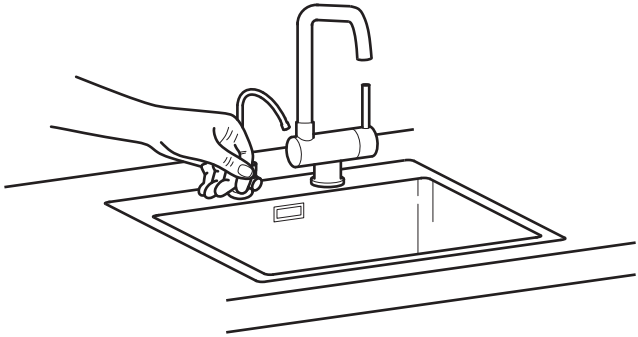

7 Wkład został wymieniony. Filtr jest gotowy do użycia!

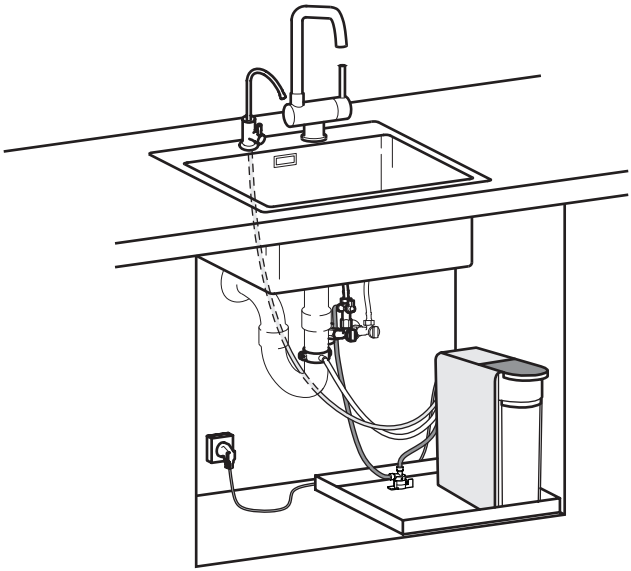

Uwaga: Zalecamy wylanie pierwszych dwóch porannych szklanek do odpływu lub użycie ich do podlewania kwiatów, ponieważ oczyszczona woda może mieć nieco wyższy poziom rozpuszczonych substancji stałych po całonocnym przestoju z powodu naturalnej dyfuzji przez membranę.

CONTENIDO

INSTALACIÓN Y PRIMER PUESTA EN MARCHA

ADVERTENCIAS 63

REQUISITOS DE CALIDAD DEL AGUA DE SUMINISTRO 64

DESEMBALAJE E INSPECCIÓN 65

PREPARACIÓN PARA LA INSTALACIÓN 66

CONEXIÓN DE AGUA DE ALIMENTACIÓN 67

INSTALACIÓN DEL SENSOR DE FUGAS 70

CONEXIÓN DE DRENAJE . . . 71

CONEXIÓN DEL GRIFO DE CONSUMO 73

PRIMER PUESTA EN MARCHA DEL FILTRO 75

GUÍA DE REEMPLAZO DE CARTUCHOS

QUITAR EL CARTUCHO USADO 78

INSTALACIÓN DEL NUEVO CARTUCHO 79

INICIO DEL FILTRO 79

INSTALACIÓN Y PRIMER PUESTA EN MARCHA

1 ADVERTENCIAS

1 **Agua de entrada:** Conectar solo a agua fría del grifo libre de impurezas de cloro y sedimentos. Consulte el manual del filtro CROSS Solo para obtener requisitos detallados del agua.
2 **Instalación:** Asegúrese de que todas las conexiones estén bien apretadas.
3 **Regulador de presión:** Se debe instalar un regulador de presión antes del sistema. Presión recomendada: 1–4 bar.
4 **Seguridad eléctrica:** Conecte el adaptador solo a una toma de corriente con conexión a tierra. No use el filtro con un cable de alimentación dañado.
5 **Monitoreo:** Monitoree el sistema en busca de fugas durante las primeras 8 horas después de la instalación.
6 **Mantenimiento:** Reemplace los cartuchos cada 12 meses. La frecuencia de reemplazo puede variar según la calidad del agua y la intensidad de uso.
7 **Uso:** El filtro está diseñado exclusivamente para purificar agua potable.
8 **Garantía:** El incumplimiento de estas recomendaciones puede anular la garantía.

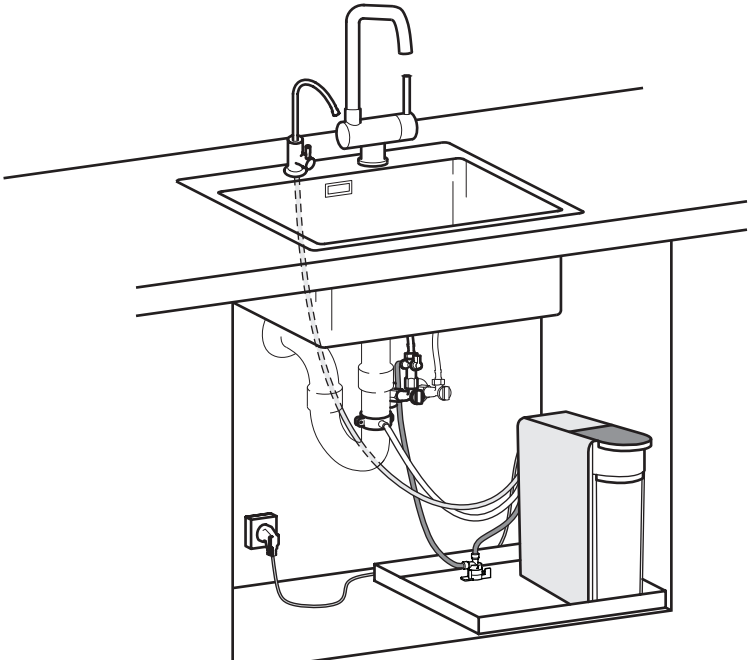

2 REQUISITOS DE CALIDAD DEL AGUA DE SUMINISTRO

Index	Value**
pH	6.5-8.5
TDS	máx. 1000 mg/L
Dureza	300 mg $CaCO_3$/L (máx. 35,6º Hf)
Cloro libre	máx. 0,01 mg/L***
Hierro	máx. 0,3 mg/L

Index	Value**
Manganeso	máx. 0,1 mg/L
Demanda química de oxígeno	máx. 5 mg O_2/L
Recuento total de bacterias (TBC)	máx. 50 CFU mL
Título de E. coli	máx. 3
Turbidez	máx. 3,5 NTU

No use con agua que sea microbiológicamente insegura o de calidad desconocida sin una desinfección adecuada antes o después del filtro.

*Si el suministro de agua no cumple con los requisitos, la vida útil de la membrana y/o los cartuchos de pre-filtro puede acortarse.

** Si tu hogar está abastecido con agua de pozo sin tratar, realiza un análisis de laboratorio del agua antes de instalar un filtro de ósmosis inversa.

Si alguno de los índices de tu agua supera el límite, considera usar un sistema de tratamiento de agua para corregir la calidad del agua de suministro. Consulta a especialistas en tratamiento de agua o empresas para obtener asesoramiento y seleccionar el equipo adecuado.

*** Si los requisitos de calidad del agua para el cloro libre y la turbidez superan los requisitos para el agua suministrada al filtro de ósmosis inversa, se recomienda instalar un filtro en línea de sedimentos (turbidez) y otro de carbón (cloro).

FDPP3P0110/G118

3 DESEMBALAJE E INSPECCIÓN

1 Retire cuidadosamente el sistema del embalaje.
2 2. Inspeccione el contenido en busca de daños. No abra el paquete de componentes sellado.

Importante: El fabricante no acepta reclamaciones si el paquete está abierto.

3 En caso de piezas faltantes o daños, comuníquese con el vendedor de inmediato.
4 Si se dañó durante el transporte, notifique a la empresa de envío.

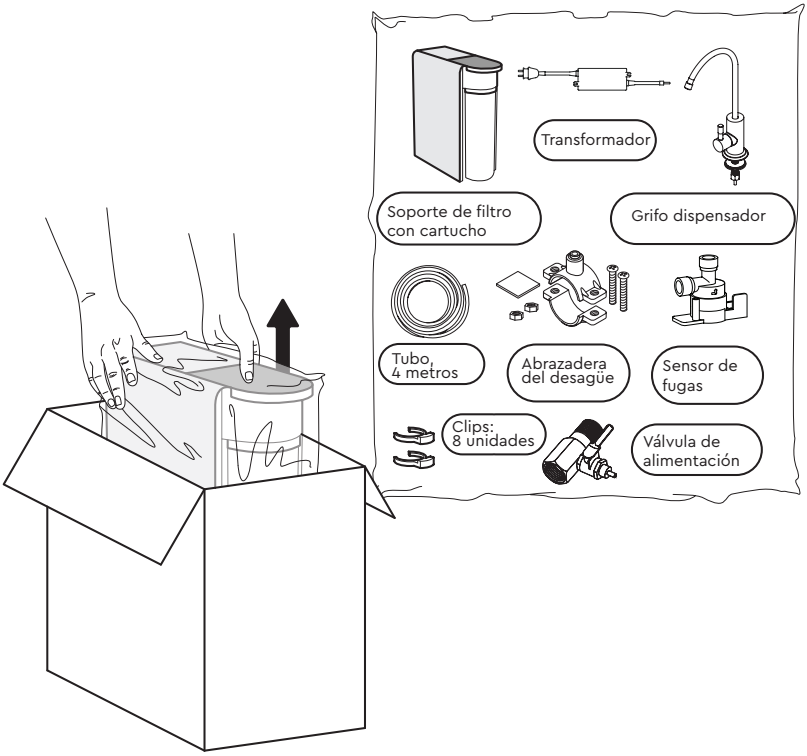

4 PREPARACIÓN PARA LA INSTALACIÓN

1 Asegúrese de tener todas las herramientas y equipos necesarios, y que el área de instalación esté preparada.

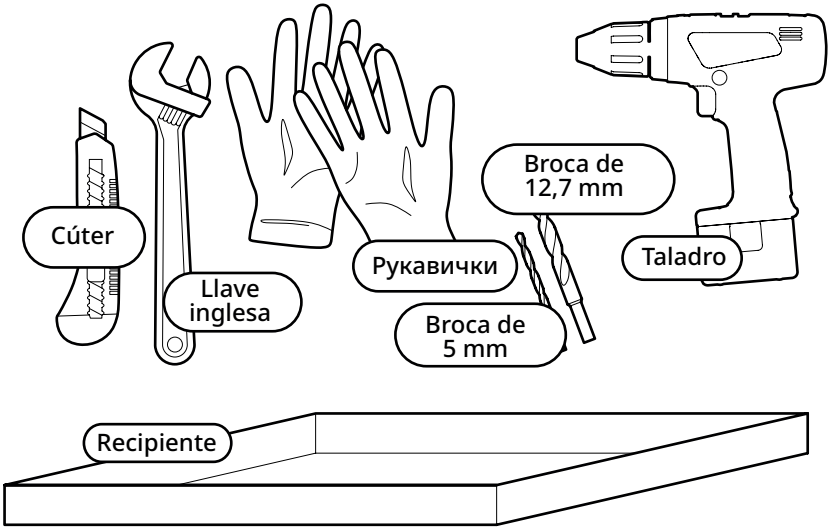

2 Retire cuidadosamente todos los tapones protectores del panel trasero del filtro.

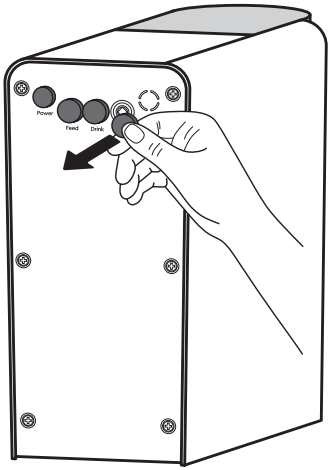

5 CONEXIÓN DE AGUA DE ALIMENTACIÓN

Asegúrese de que el filtro esté conectado únicamente al agua fría del grifo.

1 Cierre la válvula de agua fría en la entrada del apartamento y abra el grifo del fregadero para liberar la presión del sistema. Luego, cierre el grifo.

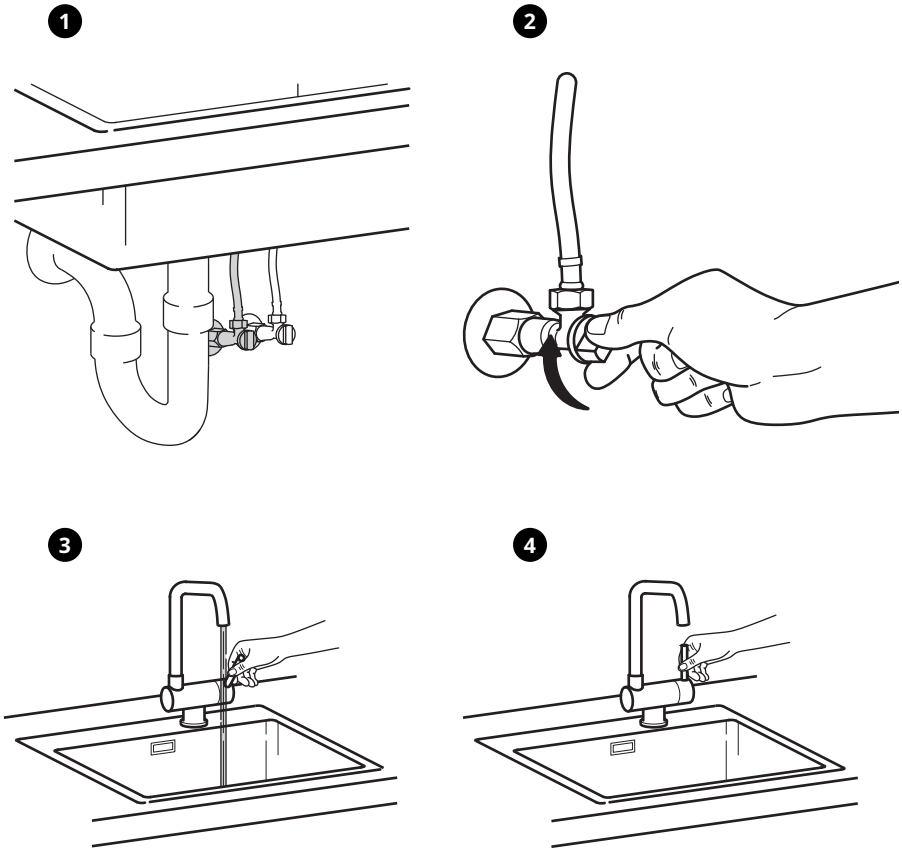

Para conectar a una línea de alimentación de agua fría de 1/2", es suficiente instalar una T en la línea de alimentación.

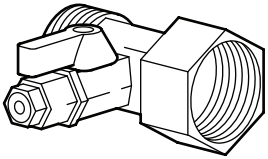

Si tienes una conexión de 3/8", utiliza los adaptadores adicionales incluidos en el kit.

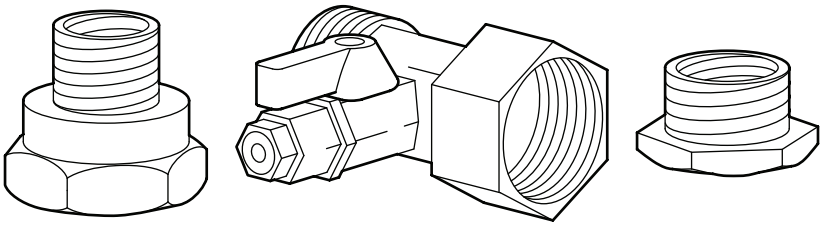

2 Instale el adaptador de agua de alimentación en la tubería de agua fría.

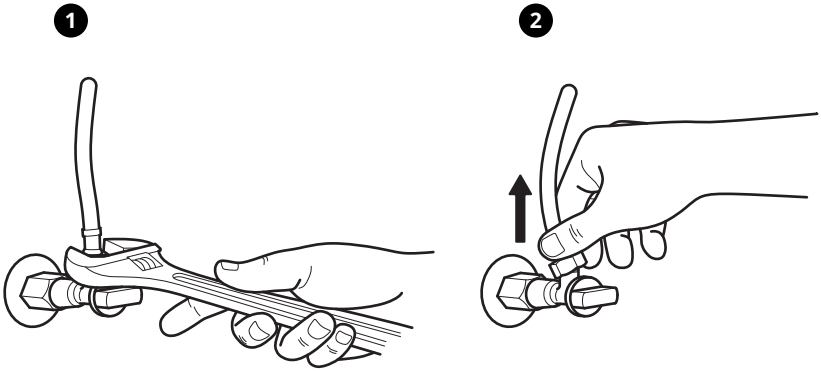

3 Apriete la tuerca a mano, luego use una llave para mayor seguridad.

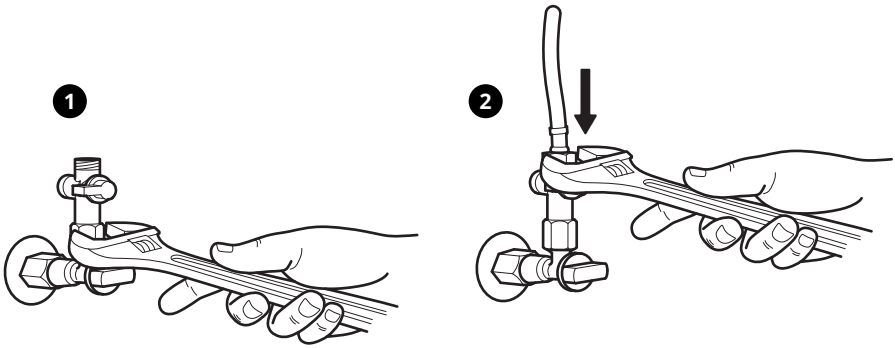

4 Corte la longitud requerida del tubo, conéctelo al adaptador de agua de alimentación y use el clip de fijación.

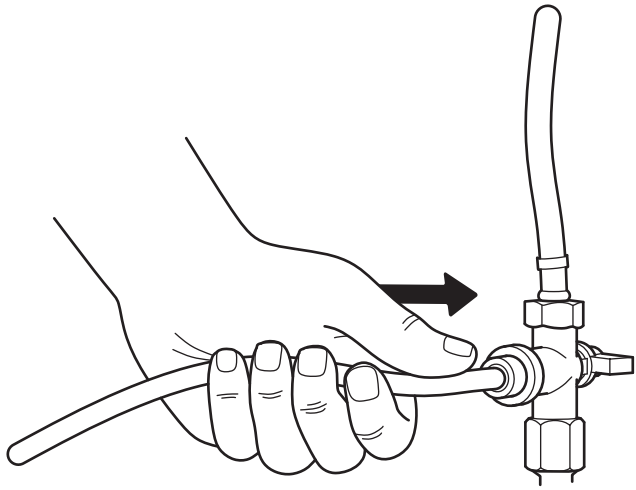

6 INSTALACIÓN DEL SENSOR DE FUGAS

1 Pegue las etiquetas adhesivas a la superficie.
2 Instale el elemento del detector de fugas en el espacio marcado.
3 Conecte el tubo del adaptador al sensor.
4 Corte el tubo y conéctelo al sensor.
5 Conecte el tubo al panel de “Alimentación” y asegure el tubo con los clips para una fijación fiable.

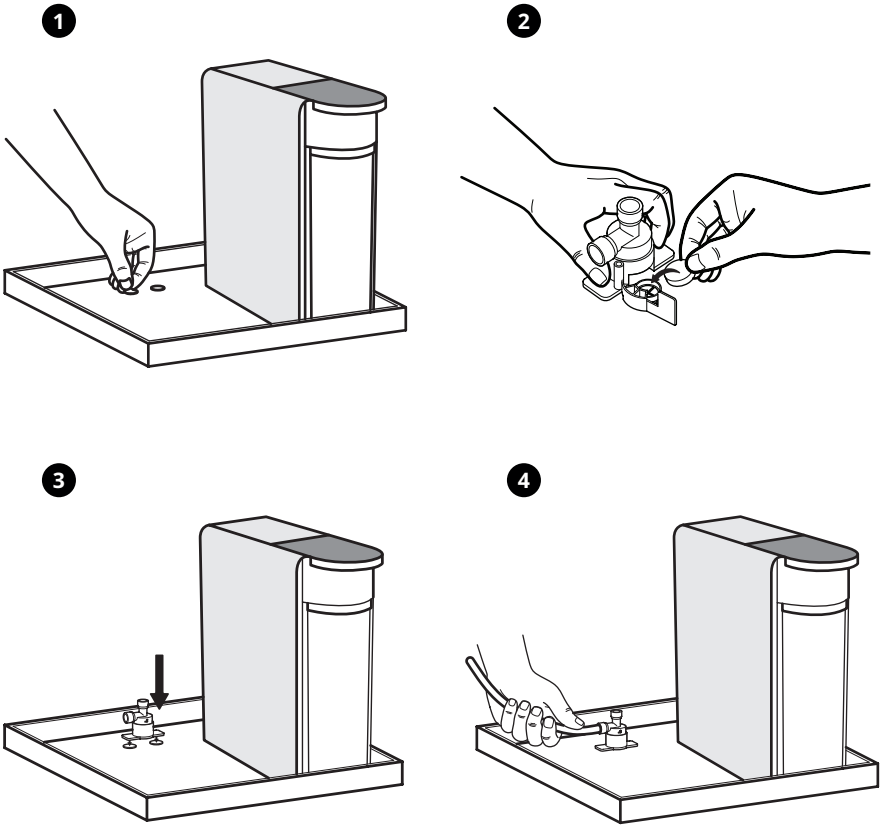

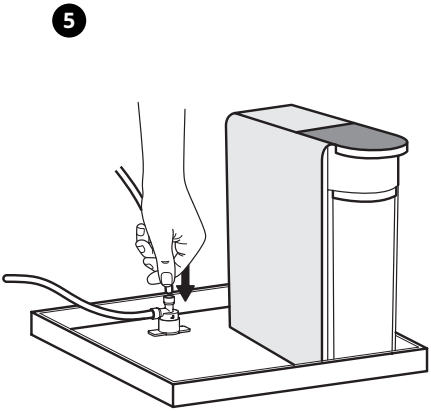

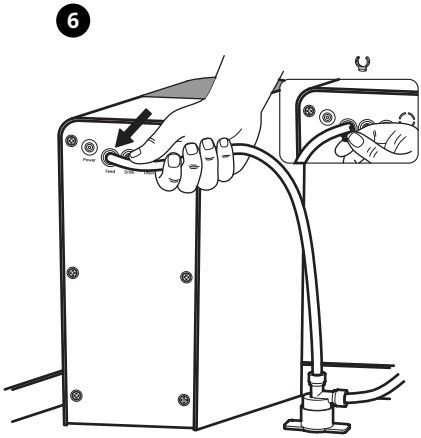

7 CONEXIÓN DE DRENAJE

1 Perfore un agujero en la tubería de drenaje con un diámetro de 5 mm.
2 Instale la junta de sellado con una base adhesiva.
3 Coloque la abrazadera de drenaje, alineando el agujero en la tubería con el accesorio en la abrazadera.
4 Apriete los tornillos de la abrazadera.
5 Inserte el tubo en el accesorio de la abrazadera y conéctelo al “Drenaje” en el filtro.
6 Asegure el tubo con un clip de fijación.

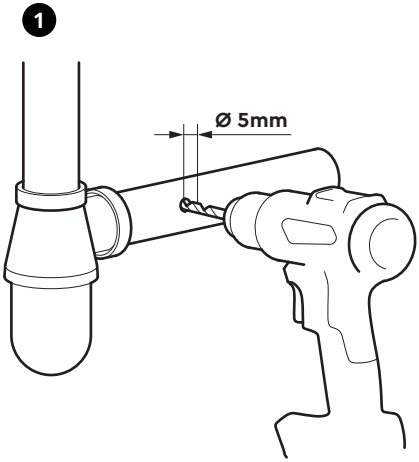

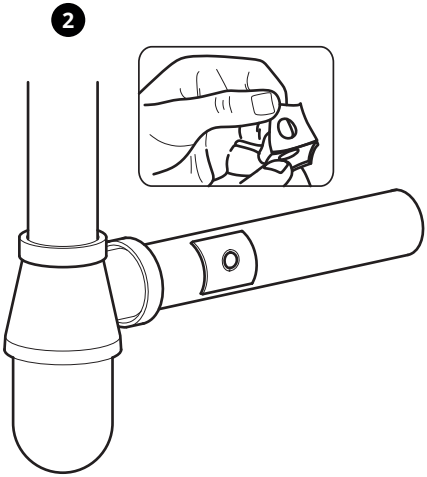

3

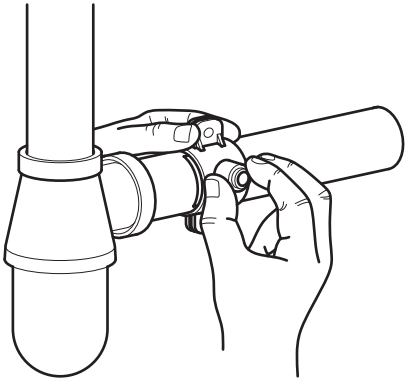

4

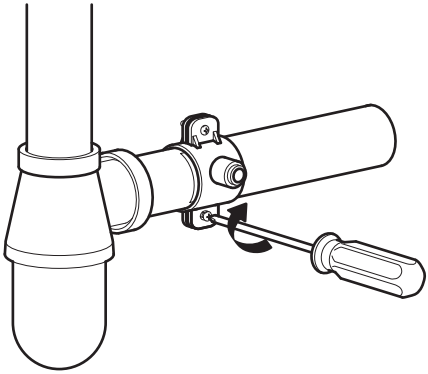

5

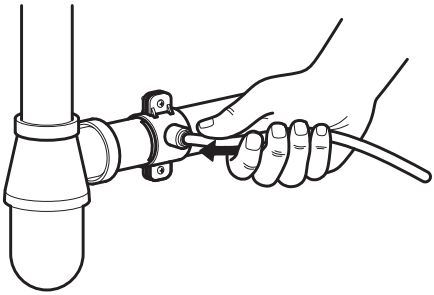

6

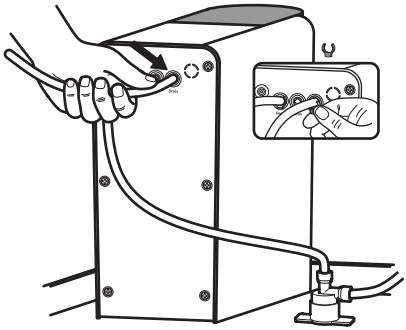

8 CONEXIÓN DEL GRIFO DE CONSUMO

1 Perfore un agujero de 12,5 mm en la encimera.
2 Ensamble el grifo en la encimera o el fregadero.

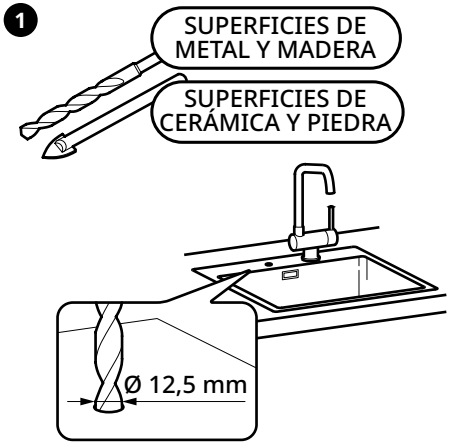

2

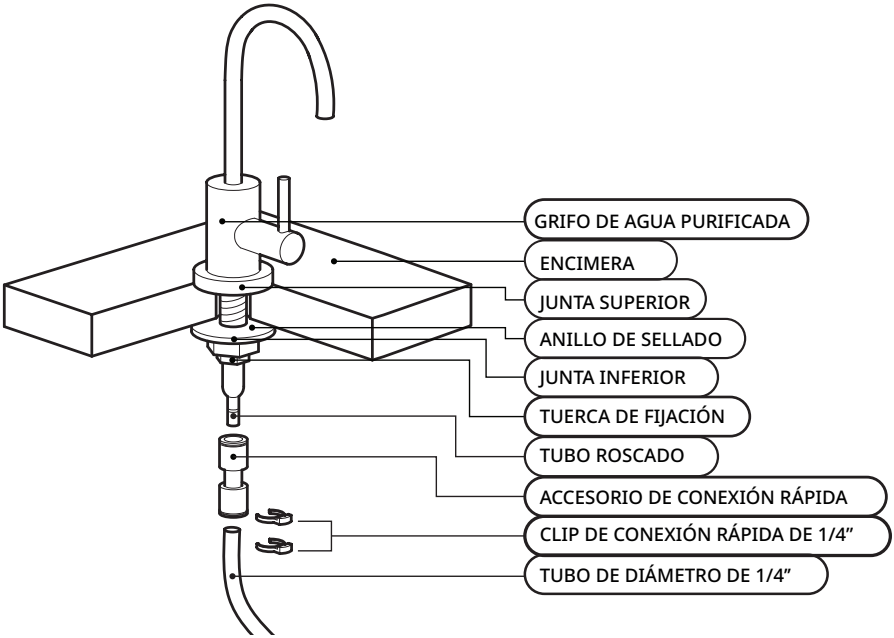

3 Inserte el accesorio de conexión rápida en la tubería del grifo y asegúrelo con un clip.

4 4. Corte la longitud requerida del tubo e insértelo en el accesorio de conexión rápida, asegurándolo con un clip.

5 Conecte el tubo en la ubicación que indica “Drink” en el panel de conexión y asegúrelo con un clip.

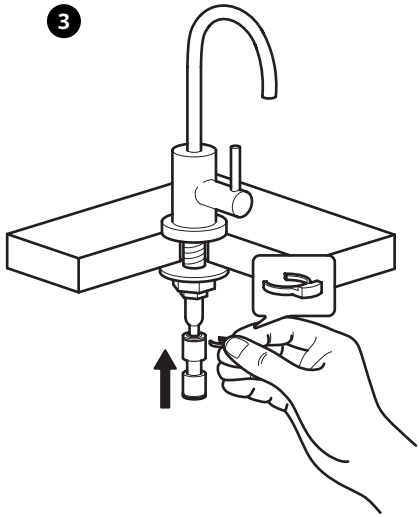

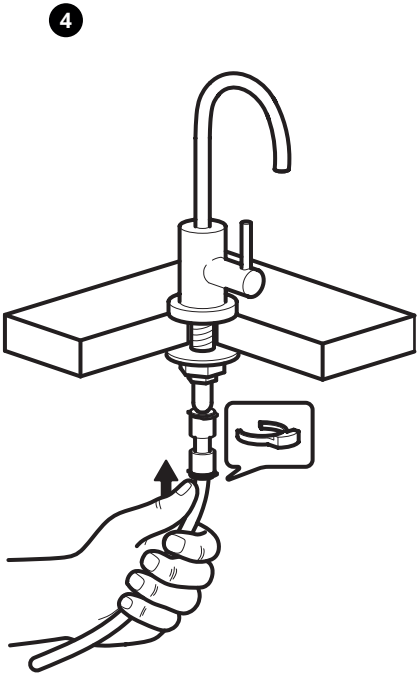

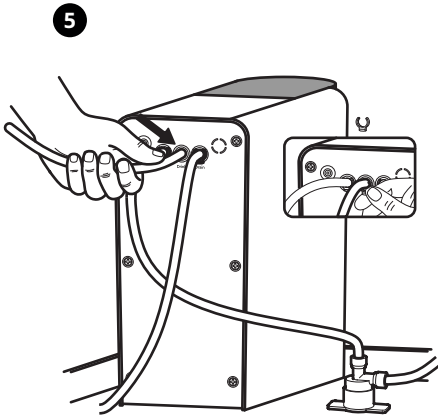

9 PRIMER PUESTA EN MARCHA DEL FILTRO

1 Abra la válvula de suministro de agua fría.
2 Abra la válvula de agua purificada.
3 Conecte el adaptador de alimentación a la toma de corriente en el panel de conexión. Sonará un pitido corto y los tres indicadores se iluminarán en azul. El filtro realizará un flushing (lavado) automáticamente durante 18 segundos.
4 Enjuague el filtro durante 10 minutos adicionales abriendo la válvula de agua purificada. Los indicadores 1 y 3 permanecerán encendidos, mientras que el indicador 2 parpadeará. Después de 10 minutos, cierre la válvula.
5 Verifique el sello de todas las conexiones, limpie con una servilleta de papel para verificar la humedad y asegúrese de que los tubos estén correctamente instalados.
6 Cierre la válvula de agua purificada y asegúrese de que el grifo no tenga fugas. La instalación del filtro está completa.

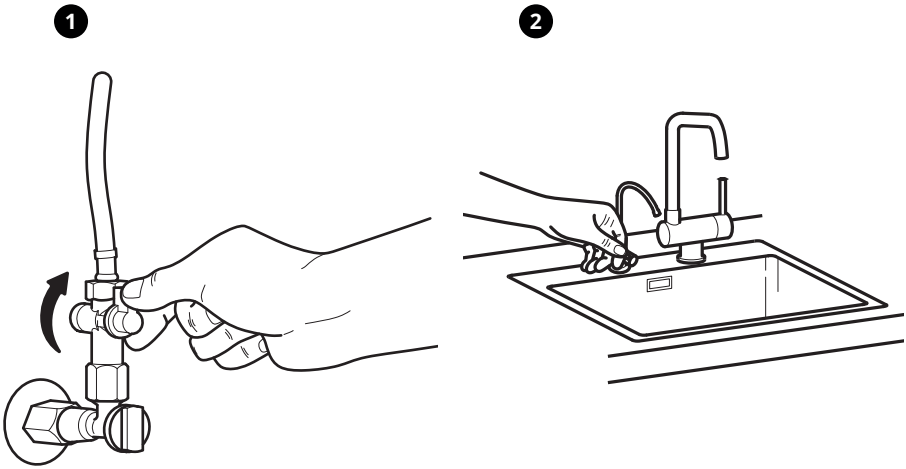

3

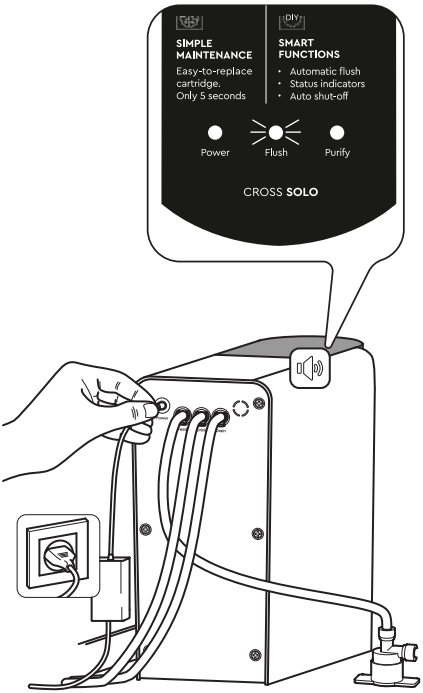
SIMPLE MAINTENANCE
Easy-to-replace cartridge. Only 5 seconds
SMART FUNCTIONS
• Automatic flush
• Status indicators
• Auto shut-off
Power
Flush
Purify
CROSS SOLO

4

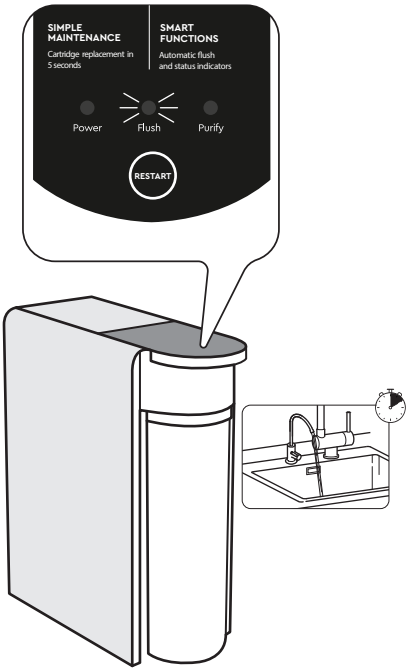
SIMPLE MAINTENANCE
Cartridge replacement in 5 seconds
SMART FUNCTIONS
Automatic flush and status indicators
Power
Flush
Purify
RESTART

5

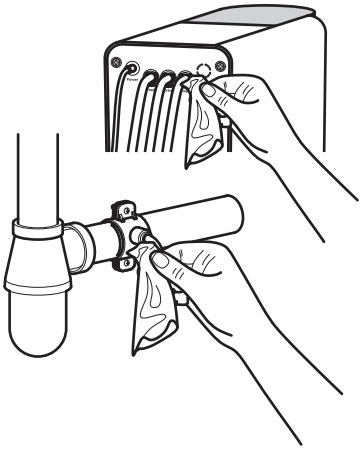

6

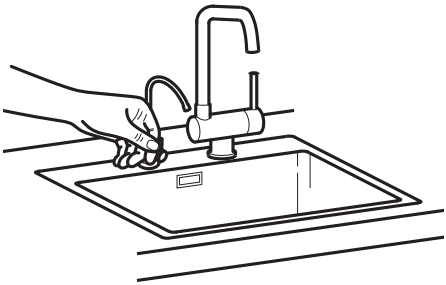

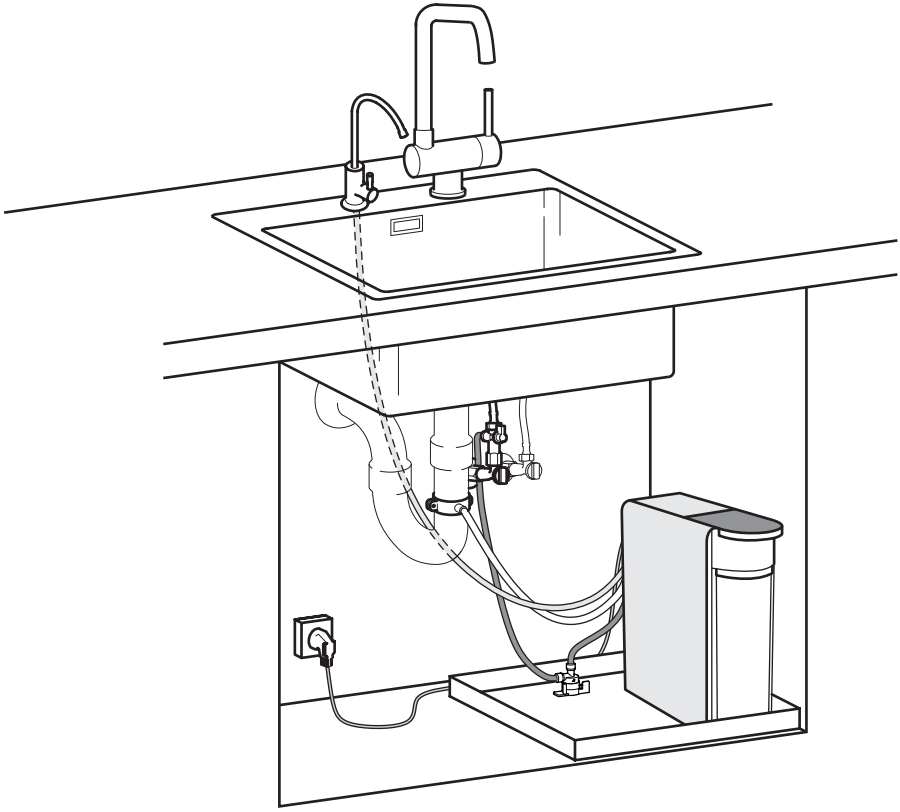

GUÍA DE REEMPLAZO DE CARTUCHOS

1. Cierre la válvula de agua fría en la entrada del sistema.
2. Desenchufe el filtro desconectando el adaptador de alimentación.

1 QUITAR EL CARTUCHO USADO

1 3. Abra el bloqueo de seguridad.

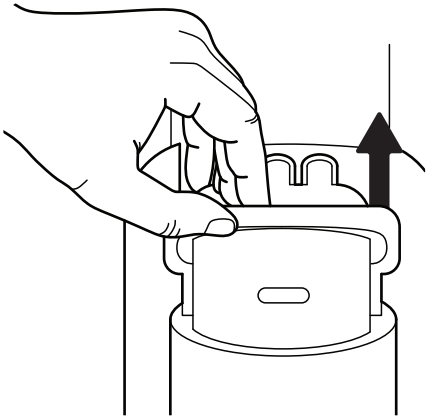

2 Retire el cartucho usado y deséchelo adecuadamente.

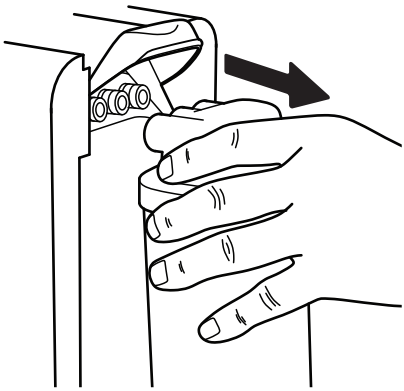

2 INSTALACIÓN DEL NUEVO CARTUCHO

1 Instalación del nuevo cartucho.
2 Desembale el nuevo cartucho. Retire las tapas protectoras (si están presentes).
3 Inserte el cartucho completamente en la ranura.
4 Asegure el cartucho y cierre el bloqueo de seguridad.

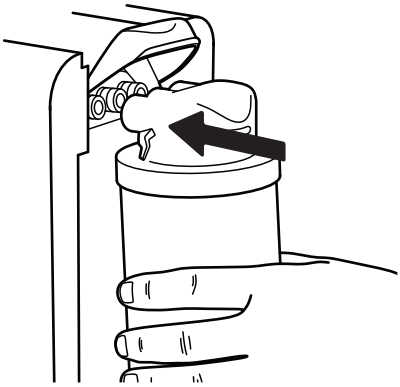

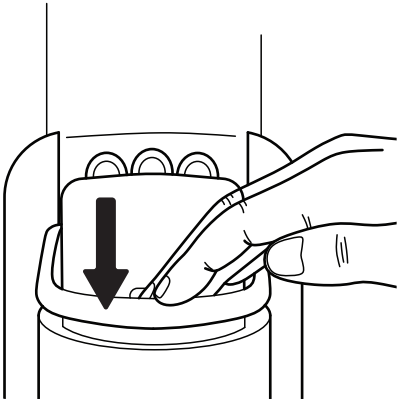

3 INICIO DEL FILTRO

1 Abra la válvula de suministro de agua fría.
2 Abra la válvula de agua purificada.

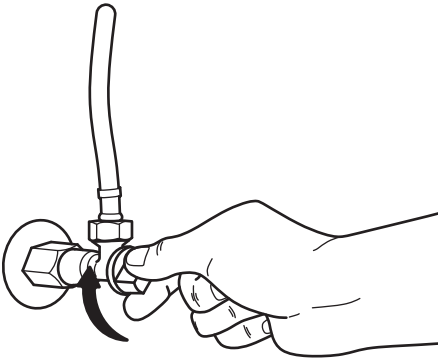

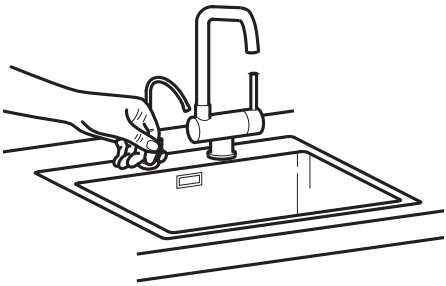

3 Conecte el adaptador de alimentación a la toma de corriente en el panel de conexión. Sonará un pitido corto y tres indicadores se iluminarán en azul. El filtro se lipiará automáticamente durante 18 segundos.

4 Enjuague el filtro durante 10 minutos adicionales abriendo la válvula de agua purificada. Los indicadores 1 y 2 permanecerán encendidos, mientras que el indicador 3 parpadeará. Después de 10 minutos, cierre la válvula.

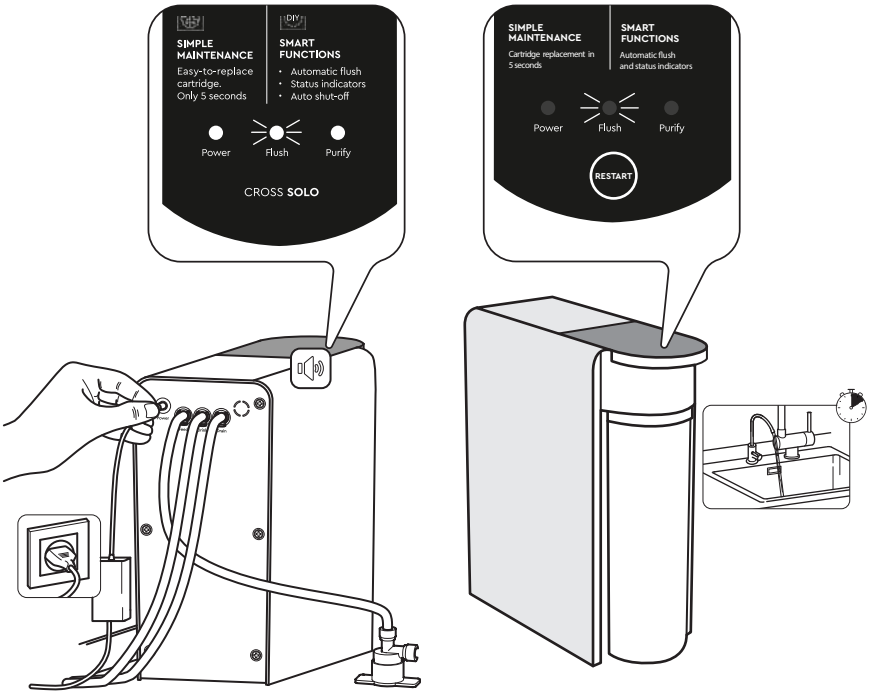

5 Verifique el sello de todas las conexiones, limpie con una toalla de papel para verificar la humedad y asegúrese de que los tubos estén correctamente instalados.

6 Cierre el grifo de agua purificada.

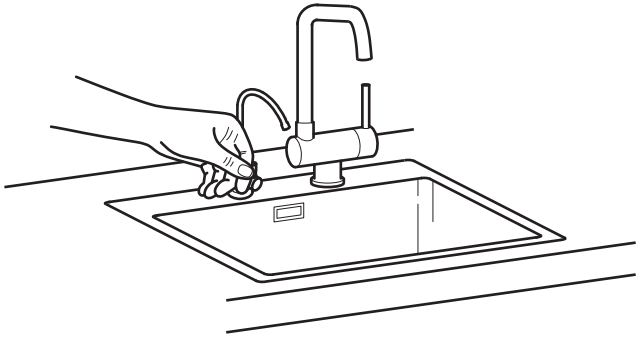

7 El reemplazo del cartucho está completo. ¡Su filtro está listo para usar!

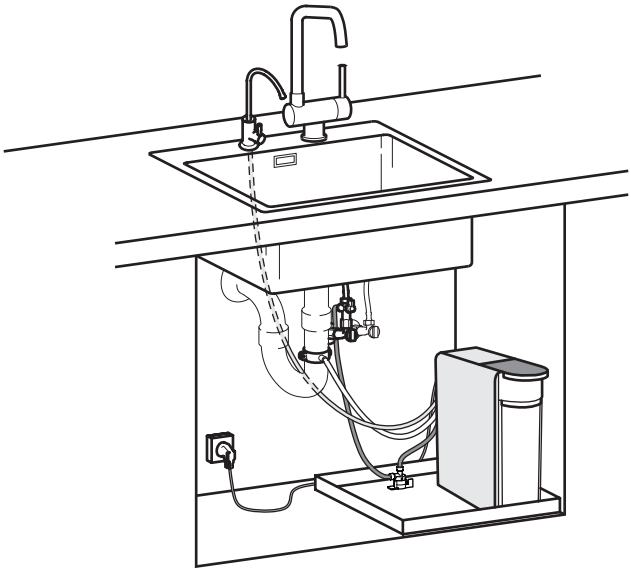

Atención: Recomendamos verter los dos primeros vasos de la mañana por el desagüe o utilizarlos para regar las flores, ya que el agua purificada tras una noche sin funcionar puede tener niveles ligeramente más altos de sustancias disueltas debido a la difusión natural de la membrana.